ファイルワゴン(WG-201・WG202)組立説明書

SANWA SUPPLY

この度は、弊社製品をお買求めいただきましてありがとうございました。
このファイルワゴンは組立式になっておりますので、下記の要領で組立ててください。
パッキングケースの中には、下記の部品が入っています。

組立説明書は組立て後も大切に保管してください。

この製品を第三者に貸し出すときは、この説明書も共に貸し出し、よく読んでから使用するようご指導ください。

★用意していただくもの・・・・・
手袋（組立て時のケガ等を防ぐために必ず着用してください）

完成図

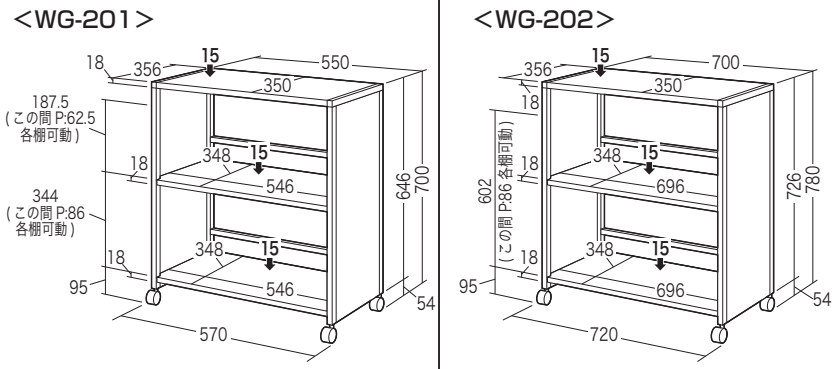

総耐荷重 30kg

総耐荷重 30kg

組立て部品

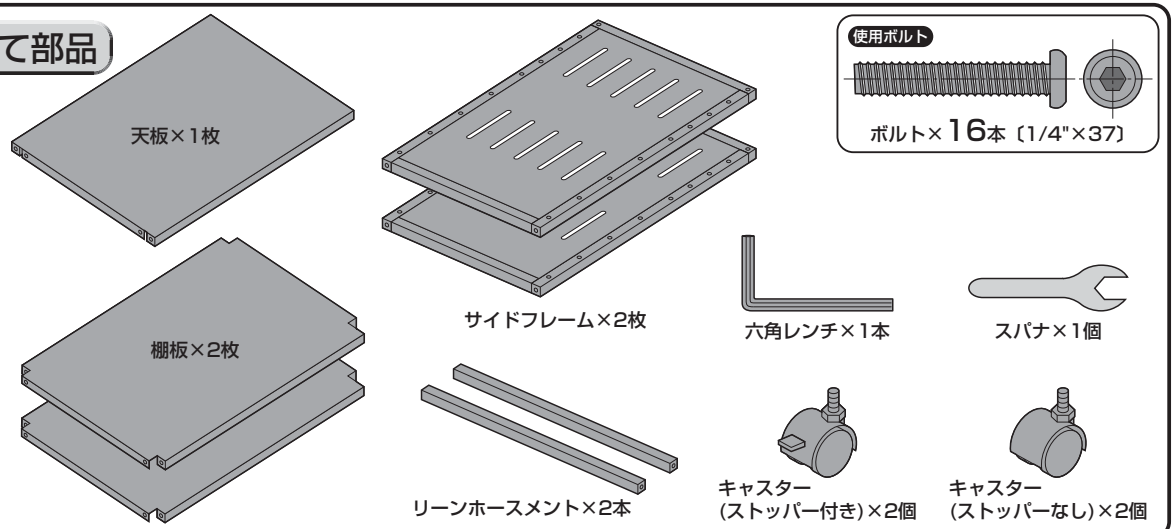

1 サイドフレームに天板と棚板を取付けます。

使用ボルト

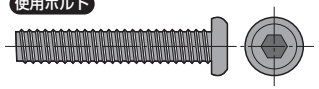

ボルト〔1/4"×37〕

⚠ 注意 ⚠
ボルトは緩めに付けておきます。

角が切り掛かれている方が棚板です。

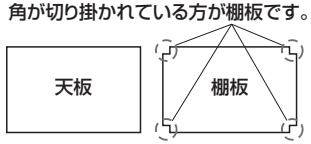

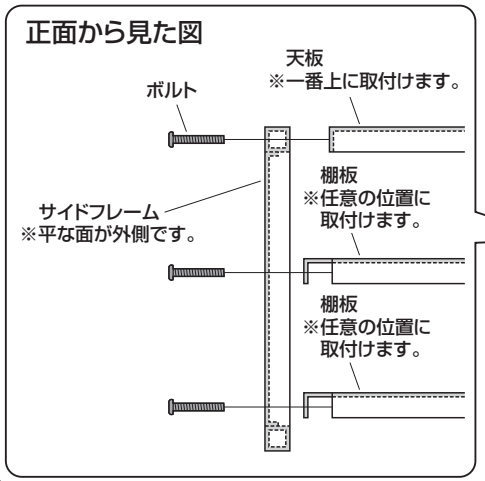

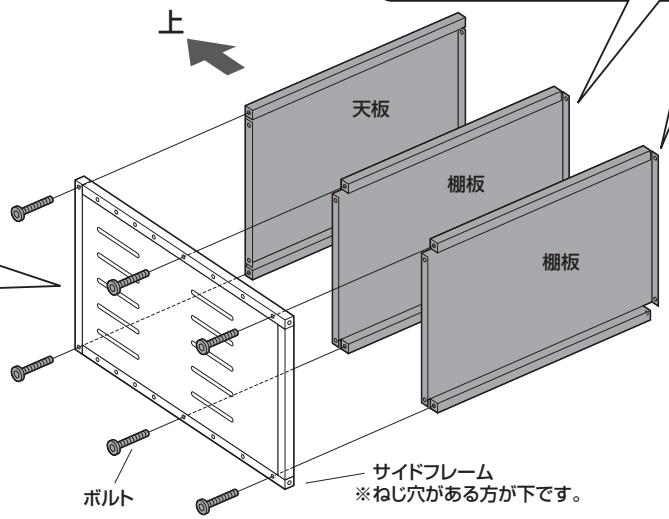

2 リーンホースメントを任意の位置に取付けます。

使用ボルト

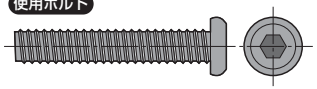

ボルト〔1/4"×37〕

⚠ 注意 ⚠
ボルトは緩めに付けておきます。

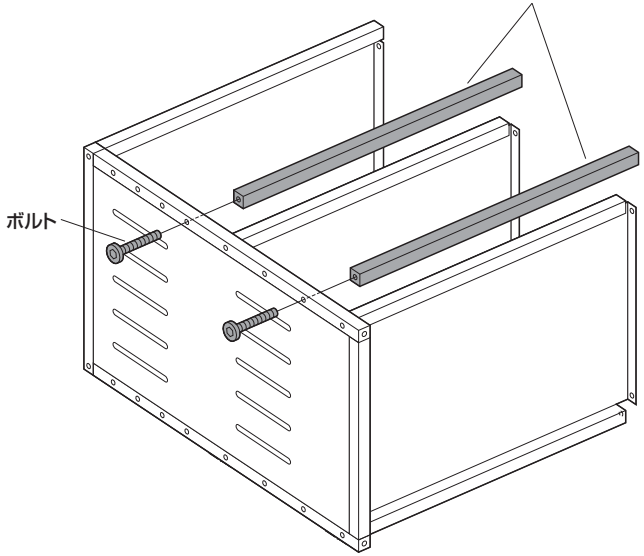

③ 反対側のサイドフレームを取付けます。

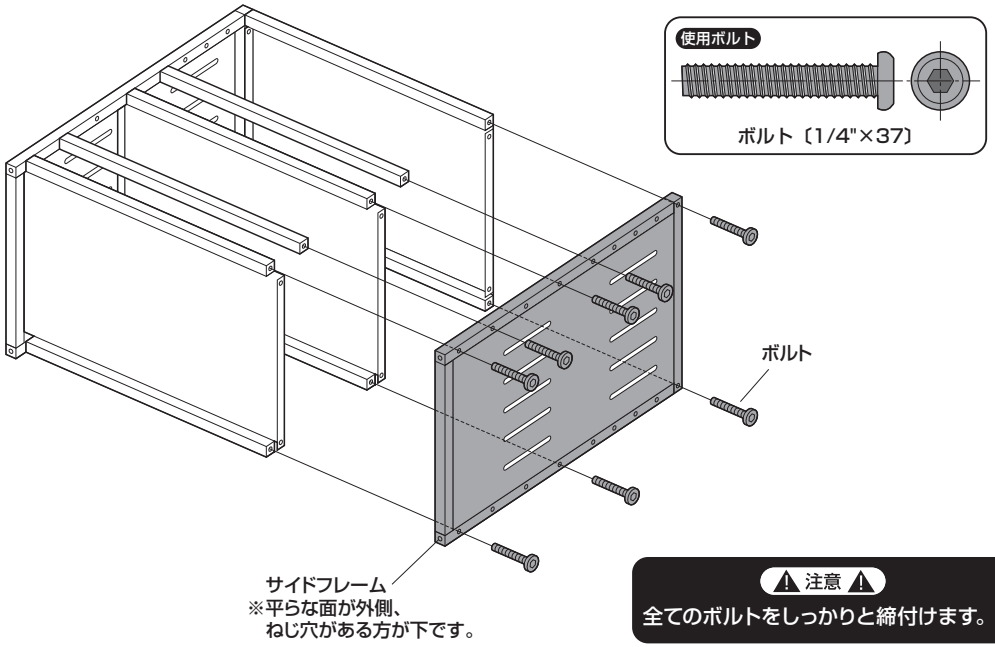

⚠ 注意 ⚠

全てのボルトをしっかりと締付けます。

④ キャスターを取付けて完成です。

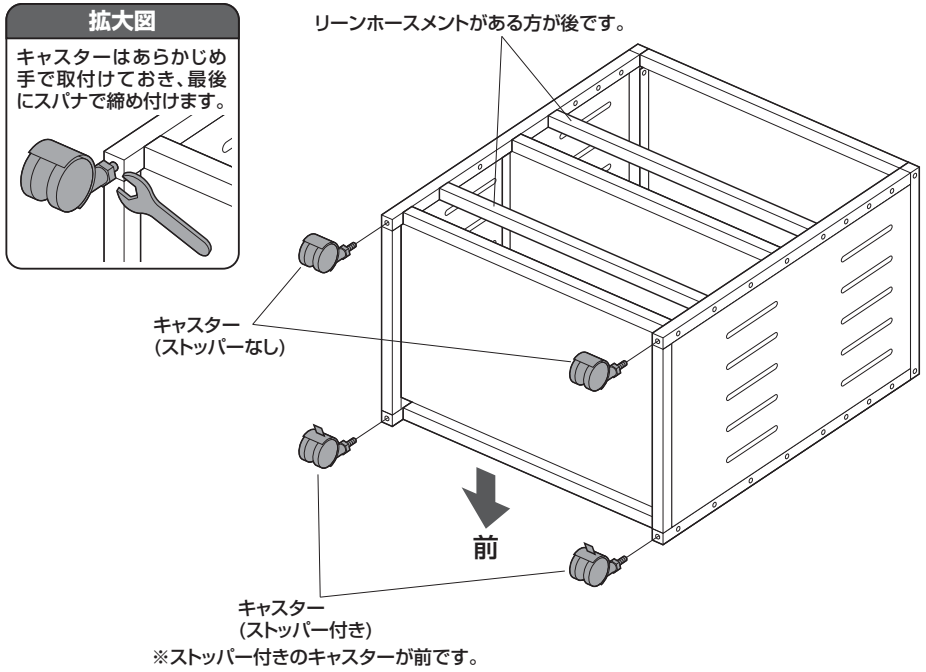

製品に関する
お問い合わせ

製品の品質管理には細心の注意をはらっていますが、万一、不都合な点や製品に関するお問い合わせなどございましたら、お買求めの販売店又は右記までお気軽にご相談下さい。

11/12/TTDaC

サンワサプライ株式会社

岡山サプライセンター / 〒700-0825 岡山県岡山市北区田町1-10-1
TEL.086-223-3311 FAX.086-223-5123

東京サプライセンター / 〒140-8566 東京都品川区南大井6-5-8
TEL.03-5763-0011 FAX.03-5763-0033

http://www.sanwa.co.jp/