OAチェア（SNC-L10）　組立説明書

この度は、弊社製品をお買求めいただきましてありがとうございました。
このOAチェアは組立式になっておりますので、下記の要領で組み立ててください。
パッキングケースの中には、下記の部品が入っています。

★用意していただくもの・・・・・プラスドライバー、
手袋（組み立て時のケガ等を防ぐために必ず着用してください。）

完成図

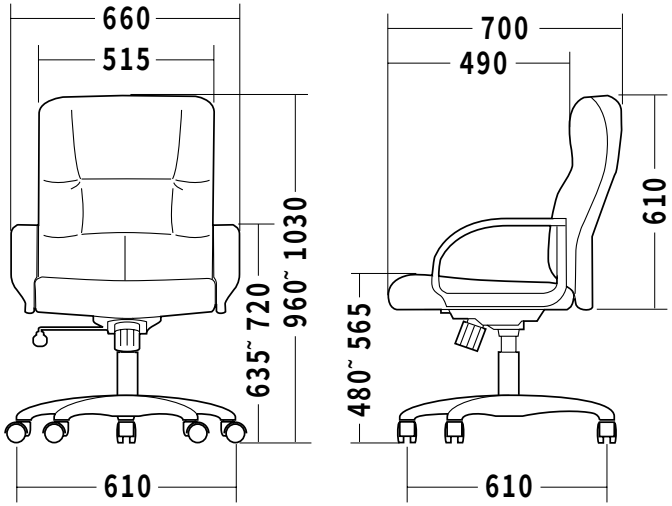

組立て部品

※キャップBはキャップAに
比べ斜めに切れています。

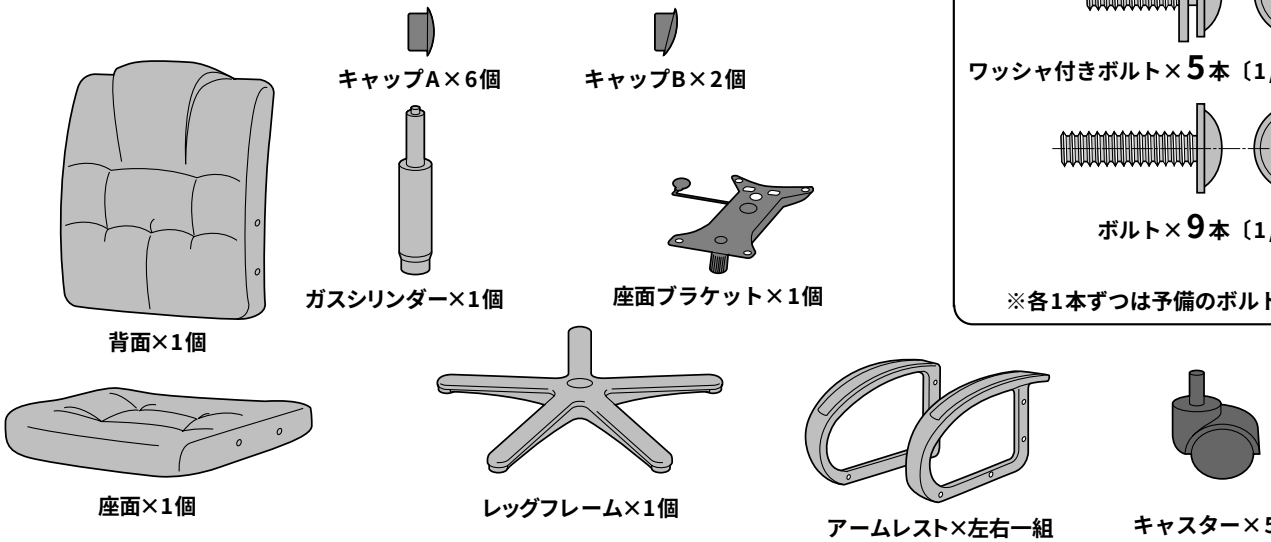

1 レッグフレームの下面にキャスターを取り付けます。

※強く差し込みます。

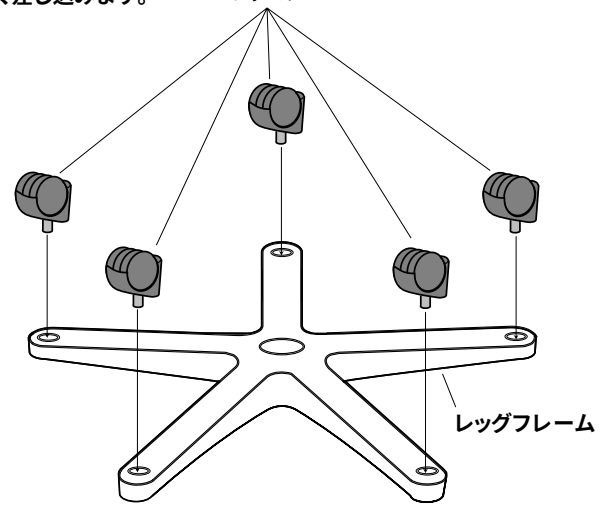

2 ガスシリンダーをレッグフレームに取り付けます。

※強く差し込みます。

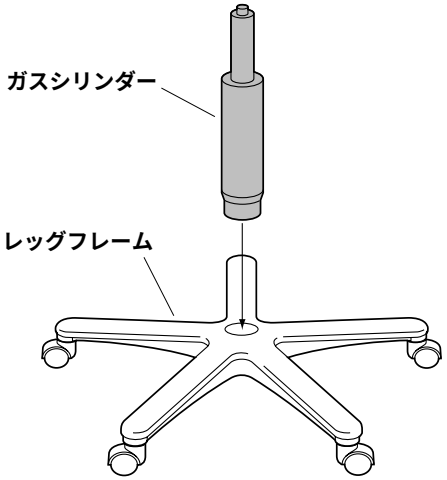

3 座面の裏面に座面ブラケットを取り付けます。

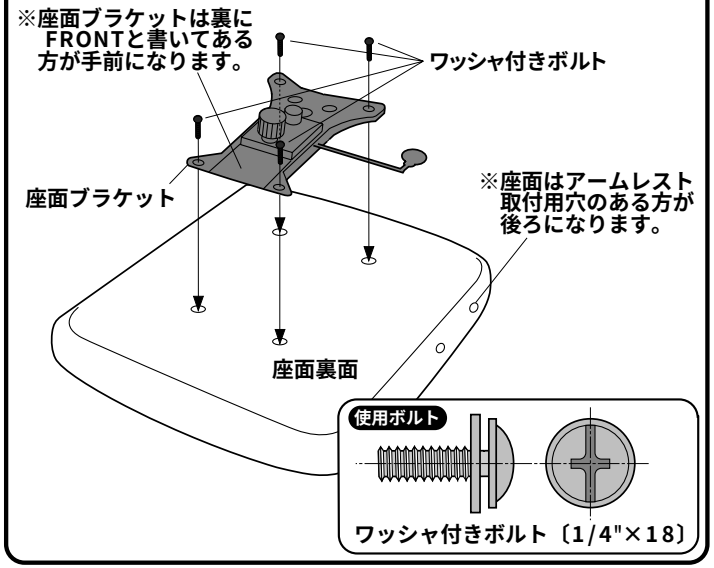

4 ガスシリンダーに座面を差し込みます。

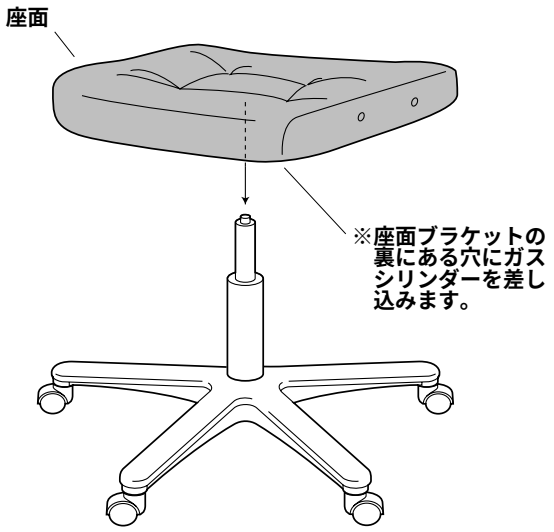

5 アームレスト(左右)を取り付けます。

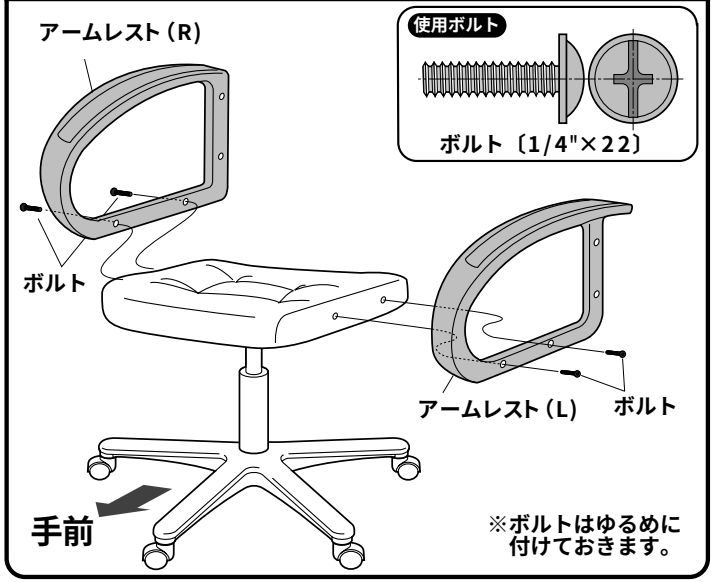

6 アームレストに背面を取り付けます。

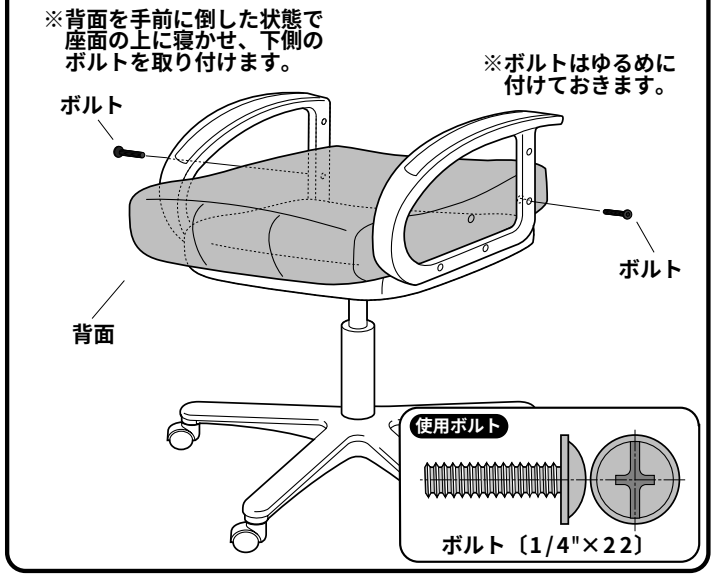

7 背面を固定し、ボルト穴にキャップを差し込んで完成です。

※キャップがきつく、はめ込めない場合は布など柔らかいものを押し当てて、ハンマーやドライバーの後ろ側等の硬いもので叩いてはめ込んでください。

各部の調整方法

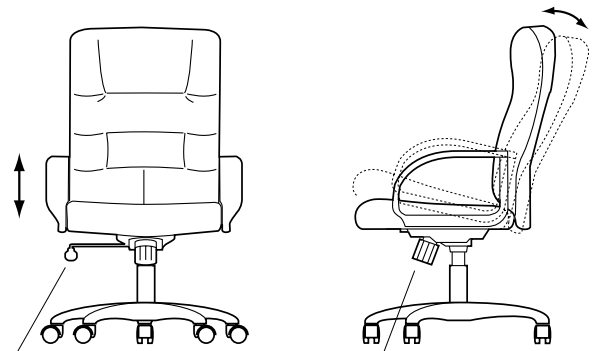

・レバーを引き上げると座面の高さ調節ができます。
・座面が地面と平行の時、レバーをイスの正面から見て左方向に引き出すと、ロッキング機構が働き、逆に右方向へ差し込むとロッキングができなくなり、固定されます。

・ツマミを時計回りに回すとロッキングが硬くなり、反時計回りに回すと緩くなります。

チェアの品質表示

外形寸法：幅660×奥行700×高さ960~ 1030mm
(座面高さ:480~ 565mm)
材質：座面、背面/木材、ウレタン
アームレスト/アルミ
レッグフレーム/アルミ
張り地/本革張り(裏面、側面はP.V.C.)
クッション材/ウレタン

⚠ 使用上の注意 ⚠

- ●直射日光の当たる場所や高温、湿気及び乾燥の著しい場所を避けてください。
- ●滑りやすい床面で使用しないでください。
- ●用途以外で使用しないでください。
- ●定期的にボルトを締め直してください。
- ●ボルトがゆるんだ状態では使用しないでください。
- ●座面やアームレストの上に登らないで下さい。転倒の原因になります。
- ●可動部に手足などを挟まないように注意してください。
- ●著しい汚れを落とす場合は、薄めた中性洗剤を使用してください。
- ●座面に勢いよく座らないで下さい。勢いよく座ると、座面に体重の3～4倍の荷重がかかり、イスが破壊される恐れがあります。

製品に関するお問い合わせ

製品の品質管理には細心の注意をはらっていますが、万一、不都合な点や製品に関するお問い合わせなどございましたら、お買求めの販売店又は右記までお気軽にご相談下さい。

07/07/TTDaT

サンワサプライ株式会社

岡山サンワサプライセンター ／〒700-0825 岡山市田町1-10-1
☎086-223-3311 FAX086-223-5123
東京サンワサプライセンター ／〒140-8566 東京都品川区南大井6-5-8
☎03-5763-0011 FAX03-5763-0033