インクジェットプリンタ専用

名刺カード

切り口がキレイな
クリアカットタイプ

色　白

厚み　標準　カード厚0.22mm　総厚　0.31mm

使いやすい標準の厚さ　写真や小さい文字など繊細な印刷に

特長

●インクジェットプリンタ専用の名刺カードなので、写真や小さい文字など繊細な印刷におすすめです。
●0.22mmと手頃で、使いやすい厚みです。
●ミシン目がなく、すっきりきれいに仕上がるクリアカットタイプです。

使用方法

1)対応ソフトの「用紙選択」の画面で「サンワサプライ　JP-MCC02」を選びます。ない場合は、各ソフトの取扱説明書に従って用紙を新たに登録してください。※特別なソフトがない場合は、無償でWordなどで使えるテンプレートがダウンロードできます。詳しくは、下記サイト「ペーパーミュージアム」の「テンプレート」コーナーまたは、「テンプレートBANK」サイトをご覧ください。

2)名刺カードに印刷する前に、付属のテストプリント用紙でテスト印刷をして、印刷位置の確認をしてください。※テストプリント用紙は必要に応じて、コピーしてお使いください。なお、プリンタの使用頻度・使用環境などにより、まれにテストプリント用紙で位置を合せても本番の用紙で多少ズレが生じる事があります。その際は、プリンタ内部の掃除をお試しください。また、多少印刷がズレても良いよう、用紙の端ギリギリのデザインをされないことをおすすめします。

3)この用紙は両面に印刷できます。それぞれの印刷面がプリンタのノズル側にくるように用紙をセットしてください。表裏で印刷範囲が異なるため、表裏の向きを間違えないようご注意ください。

4)この用紙は、必ず手差しで1枚1枚補給してください。上下方向がありますのでプリンタにセットする時はご注意ください。※両面印刷をする場合、片面を印刷後十分に乾燥させてから反対の面を印刷してください。プリンタの機種によっては厚紙モードで使用してください。

5)使用するプリンタの種類により、わずかに濃淡の差が出る場合があります。その場合は、各機種の取扱説明書に従い、濃度調節を行ってください。

6)印刷後十分に乾燥させてから、用紙の切り目に沿って、右図のようにゆっくりカードをはがしてください。

新サイズ採用

※弊社製従来サイズの名刺(90×55mm)データそのままでは印刷ズレが生じますので使用できません。ご注意ください。

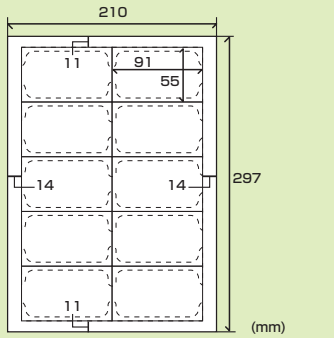

※点線部分は裏面のレイアウトです。

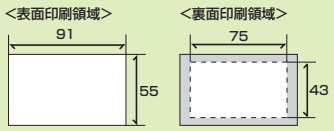

シートサイズ：A4(210×297mm)
カードサイズ：91×55mm

名刺用紙のはがし方

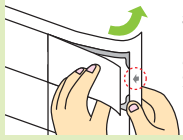

名刺カード本体を
⬅矢印側から持ち、ゆっくりと枠(裏紙)を後ろに曲げながら引きはがします。
※名刺カード本体は曲げないようご注意ください。

おすすめ用紙設定

印刷の際に下記の設定で使用すると良好な画像を得ることができます。

プリンタ	用紙設定	印刷モード
エプソン※	EPSON スーパーファイン紙/フォトマット紙	きれい/標準
キヤノン	高品位専用紙/マットフォトペーパー	きれい/標準
HP・NEC、レックスマーク他	その他のインクジェット用紙/マット紙/コート紙/専用紙	ノーマル/ベスト

※エプソンプリンタ PM-4000PX、PX-G・V・Aシリーズ、PXシリーズなどの顔料系インクにも対応します。

対応プリンタ

●各社インクジェットプリンタ
※エプソンプリンタ PM-4000PX、PX-G・V・Aシリーズ、PXシリーズなどの顔料系インクにも対応します。

顔料系　染料系
両インク対応

対応ソフト

●「ラベルマイティ」シリーズ※　(株)ジャストシステム 他
※用紙情報はペーパーミュージアム(http://paperm.jp/)「ラベルマイティコーナー」よりダウンロードしてください。

特別なソフトがなくても大丈夫!以下のテンプレートが無償でダウンロードできます。
Word、一太郎、クラリスワークス、Illustrator
※バージョンについては、WEBサイトで確認ください。

サンワサプライWEBサイト　http://paperm.jp/ のテンプレートコーナー
テンプレートBANK　http://www.templatebank.com/bank/sanwa.htm

使用上の注意

●カードを1枚でも切取った用紙は使用しないでください。
●自動両面印刷機能のあるプリンタでは、片面ずつ印刷してください。
●カードをはがす際は、台紙側からゆっくり引きはがしてください。
●必ず手差し給紙でご使用ください。連続給紙をすると給紙不良を起こすことがあります。
●プリンタによって印刷可能領域が異なります。各機種の取扱説明書でご確認ください。
●印刷面をこすったり、傷つけたり、折り曲げたりしないでください。
●用紙が丸くカールしたり、シワにならないように取扱ってください。万一、カールしたら必ずカールを直してから使用してください。
●万年筆や水性ペンで書くとにじむ恐れがありますので、ご確認の上ご使用ください。
●水濡れや直射日光・経年変化により、印刷部分が変色することがあります。
●プリンタの種類、印刷モード、インク、ドライバソフトなどにより、画像色・画像の精細さが変わることがあります。
●用紙は必要なだけ取出し、開封後はなるべく早めにお使いください。
●コピー機、レーザープリンタ、ドットプリンタ、熱転写プリンタなどインクジェットプリンタ以外では使用できません。

仕　様

●サイズ：A4(210×297mm)
●カードサイズ：91×55mm、10面付
●入数：20シート(名刺 200カード分)
●坪量：カード坪量186g/m^2(総坪量256g/m^2)
●厚み：カード厚0.22mm(総厚0.31mm)

保管上の注意

●使用しない用紙は必ずビニール袋に入れて気温40℃以下、湿度80%以下の場所で重量がかからないようにして、水平に保管してください。外で長い時間放置すると、反りが発生したり変色する可能性があります。
●高温、高湿、直射日光、蛍光灯の光など、また空気の流れ(空調など)のある場所を避けて保管してください。
●閉め切った車内やトランクなど、高温になる条件での保管は避けてください。
●開封後はなるべく早めにお使いください。

品番　JP-MCC02
品名　インクジェットまわりがきれいな名刺カード・標準

MADE IN JAPAN
604
4 969887 418604

※万一製造上の不備がございました場合には、同数の新しい製品とお取替えいたします。それ以外の責はご容赦いただきます。
※本製品は光や保管条件によって変色、退色いたしますが、この点についてのお取替え、その他の補償はご容赦いただきます。
※製品改良のため、仕様・外観は予告無しに変更することがありますのでご了承ください。
記載の社名及び製品名は各社の商標又は登録商標です。

サンワサプライ株式会社
岡山サプライセンター　岡山県岡山市北区田町1-10-1　TEL.086-223-3311
東京サプライセンター　東京都品川区南大井6-5-8　TEL.03-5763-0011
http://www.sanwa.co.jp/

10/05/SMDaNg