# 10.2iPad卓上スタンド(クランプ式)(CR-LASTIP28シリーズ)組立説明書

Ver1.0

この度は、弊社製品をお買求めいただきましてありがとうございました。
本製品は組立式になっておりますので、下記の要領で組立ててください。
パッキングケースの中には、下記の部品が入っています。

**組立説明書は組立て後も大切に保管してください。**

この製品を第三者に貸し出すときは、この説明書も共に貸し出し、よく読んでから使用するようご指導ください。

★用意していただくもの……
電動ドリル、プラスドライバー、
手袋(組立て時のケガ等を防ぐために必ず着用してください)

## 完成図

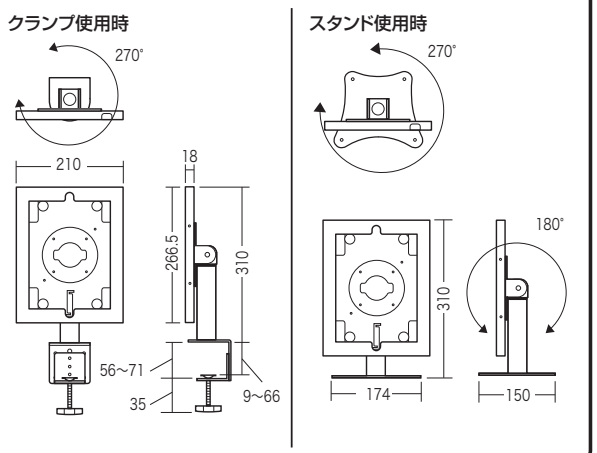


## 組立て部品

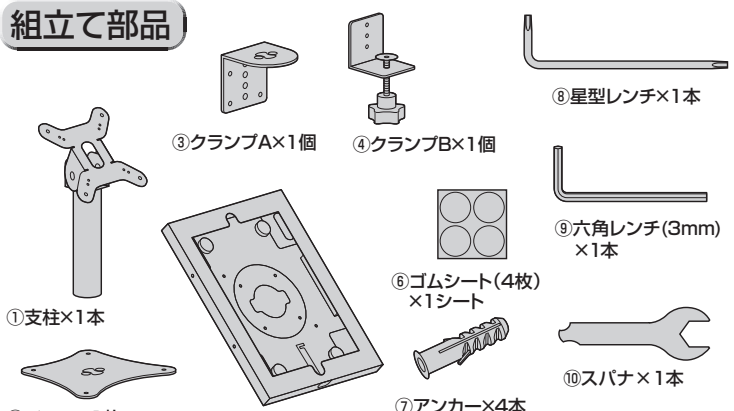


使用ボルト

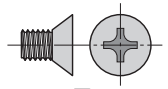

⑪ボルトA×5本〔M6×10〕

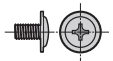

⑫ボルトB×6本〔M3×5〕
※2本は予備です。

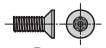

⑬ボルトC×6本〔M3×8〕
※4本はケースに付いています。
※2本は予備です。

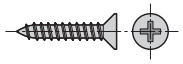

⑭タッピングボルト
×8本〔5×20〕

※部品の欠品や破損があった場合は、品番(CR-LASTIP28W)と
上記の部品番号(①~⑭)と部品名(ゴムシートなど)をお知らせください。

## まずはじめに

上ケースと下ケースを
取外します。

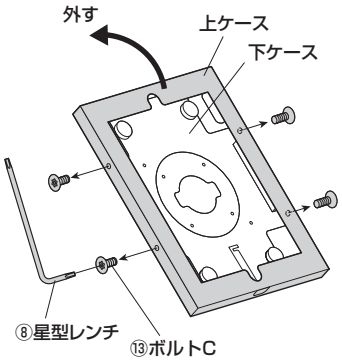


## ベース使用時

### 1 支柱にベースを取付けます。

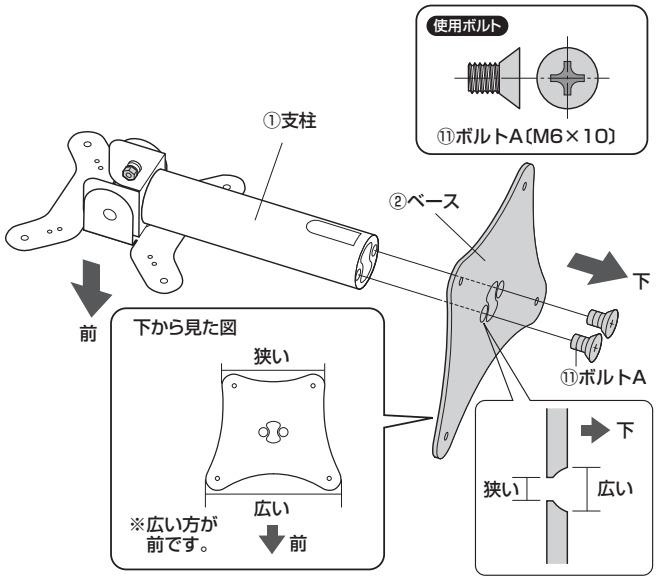


### 2 天板に設置します。

#### 木製の天板などにボルトで固定し設置する場合

❶ベースを天板に当てて、鉛筆等で穴位置の印をつけます。
❷ドリル等を使い天板に約φ3.5mm、深さ約15mmの
下穴をあけます。
❸タッピングボルトでベースを取付けます。

使用ボルト

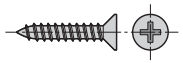

⑭タッピングボルト〔5×20〕

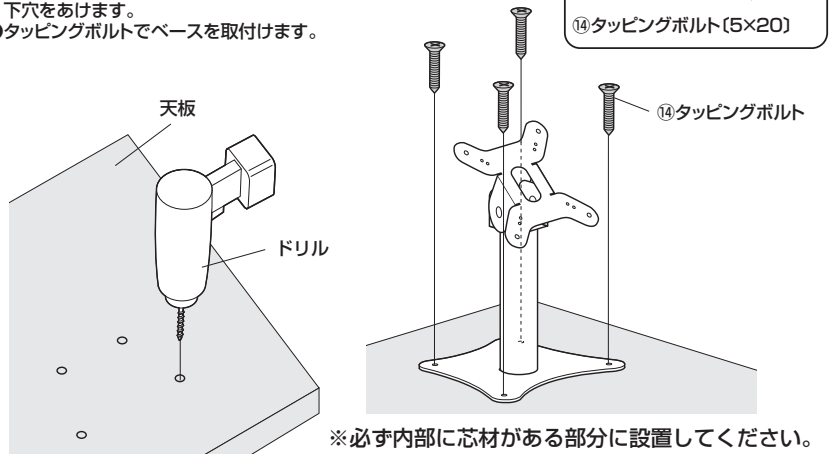


※必ず内部に芯材がある部分に設置してください。

#### 天板などに固定しない場合

天板などに固定しない場合は
ゴムシートをベース底面の四隅に
取付けてください。

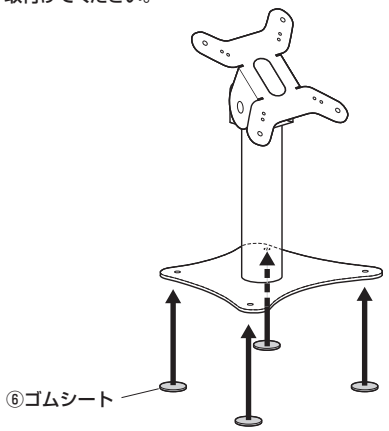

## クランプ使用時

### 1 支柱にクランプAを取付けます。

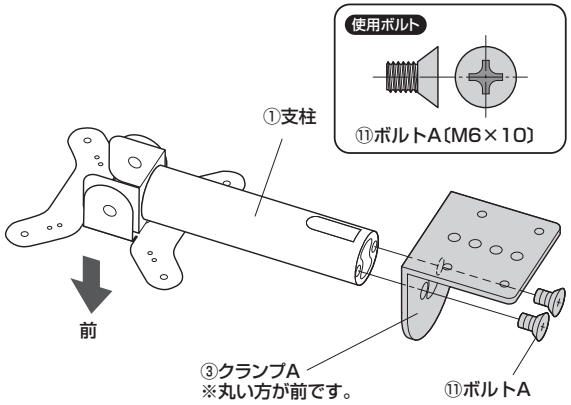


### 2 クランプAにクランプBを取付けます。

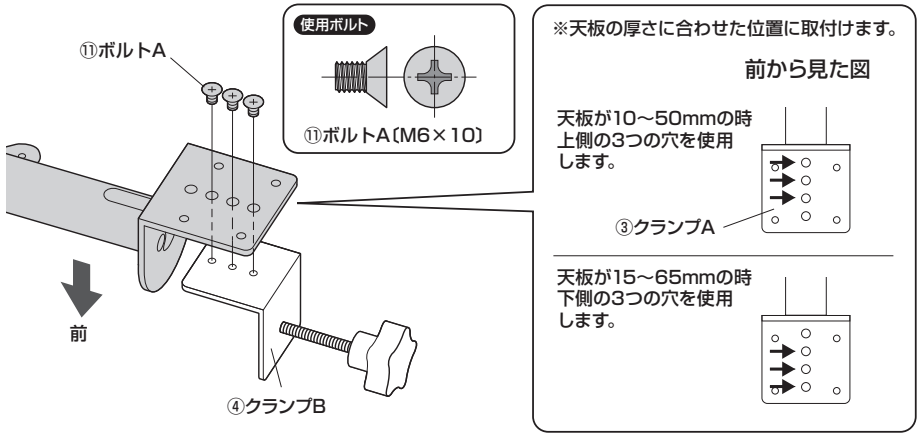


### 3 天板にクランプを取付けます。

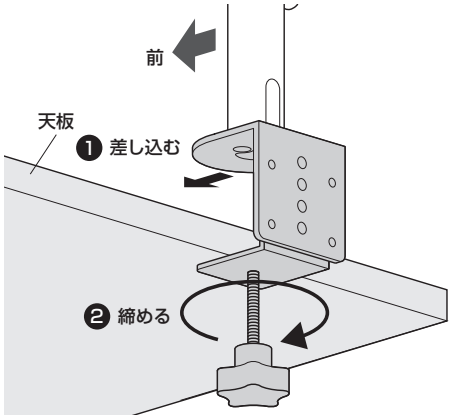


## 壁面へ取付ける場合

### 1 壁面にクランプAを取付けます。(壁の内部構造により取付け方法が違います)

※必ず壁の内部に芯材がある部分に取付けてください。壁面はiPadと本製品(3.5kg)の合計重量の5倍の強度に耐えられるように、必要に応じて補強するなどしてください。

#### 壁に**芯材**が入っている場合

（石膏ボードや空洞がある材質の場合は芯材のある場所に合わせて取付けます）

❶ドリルを使い壁に
直径3.5mm、深さ約15mm
の下穴をあけます。

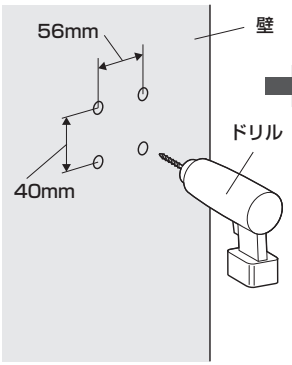


❷支柱に取付けたクランプAをタッピングボルトで
固定します。

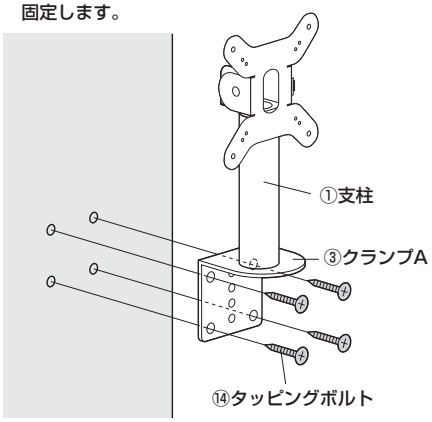


使用ボルト

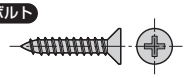

⑭タッピングボルト〔5×20〕

#### コンクリートの壁の場合

❶ドリルを使い壁に
直径7mm、深さ約30mm
の下穴をあけます。

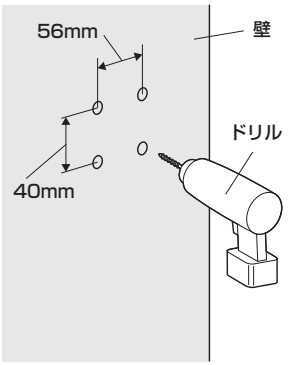


❷プラスチックハンマーなどで
アンカーを下穴に叩き入れます。

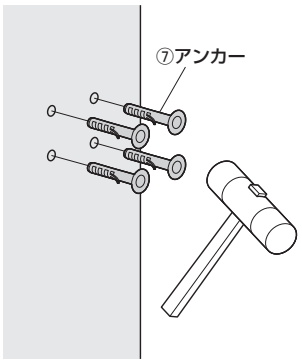


❸支柱に取付けたクランプAをタッピングボルトで
固定します。

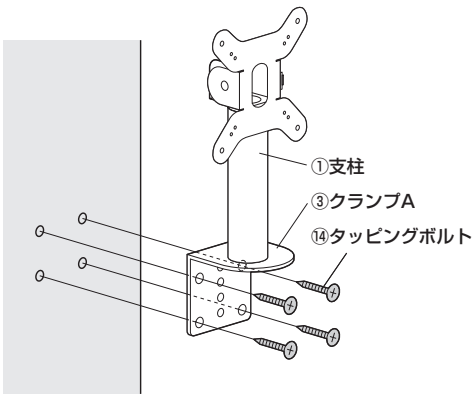


使用ボルト

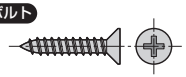

⑭タッピングボルト〔5×20〕

## ケース部の取付け方法

### 1 支柱に下ケースを取付けます。

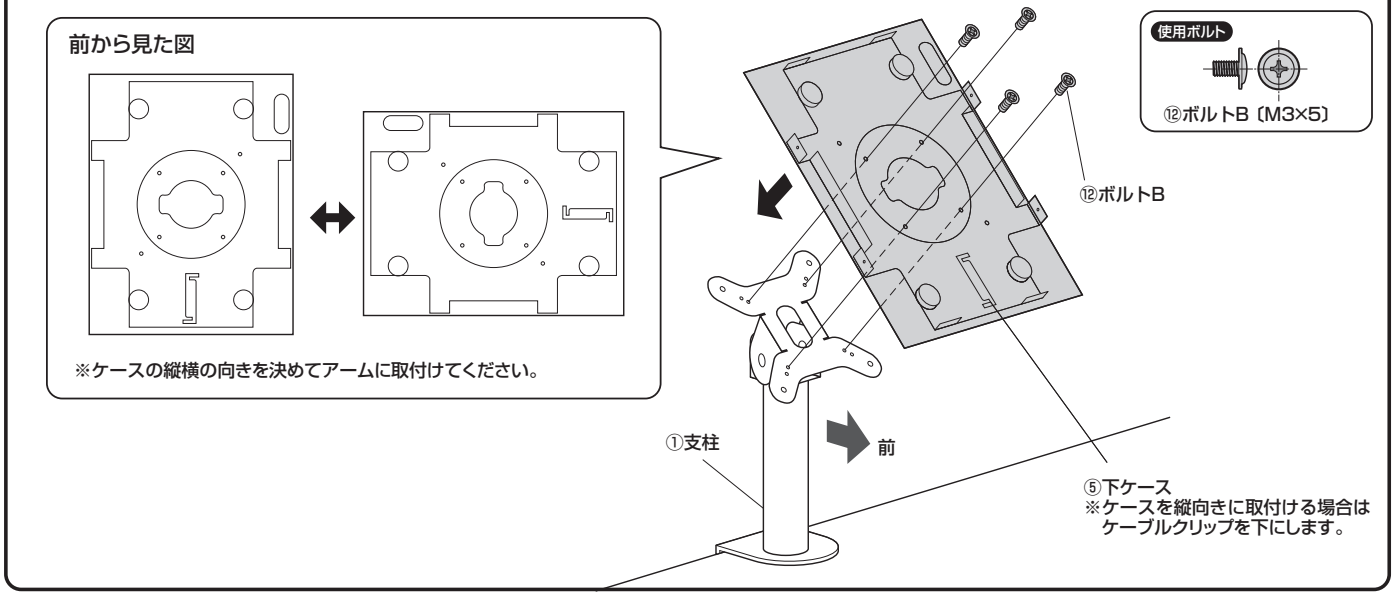


### 2 支柱に充電ケーブルを通します。

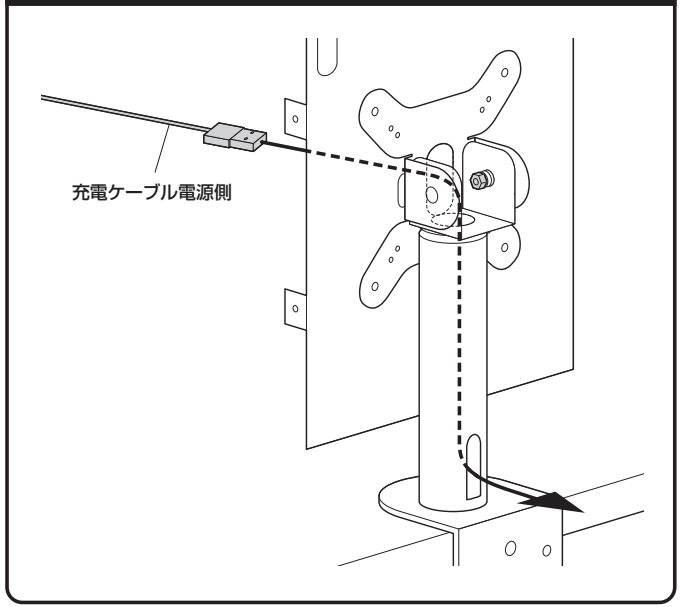


### 3 ケースにiPadを取付けます。

❶充電ケーブルをケーブルクリップに挟みます。

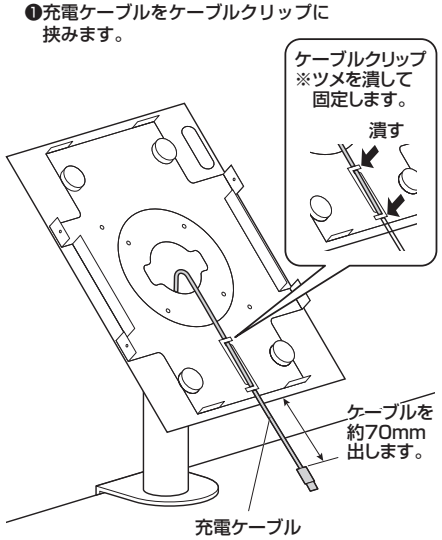


❷iPadを下ケースに入れます。

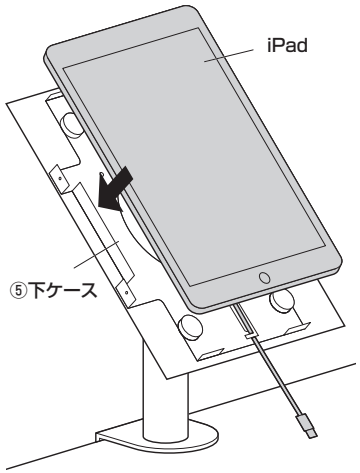


❸ケーブルを上ケースに通し下ケースにはめ込みます。

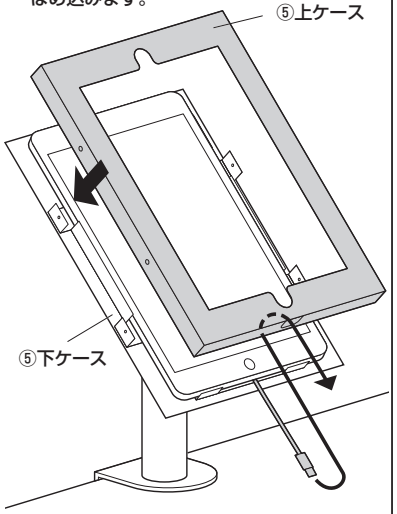


❹下ケースに上ケースをボルトCで固定します。

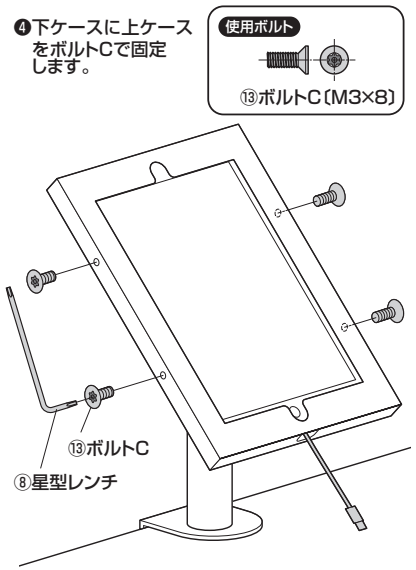


❺コネクタをiPadに接続します。

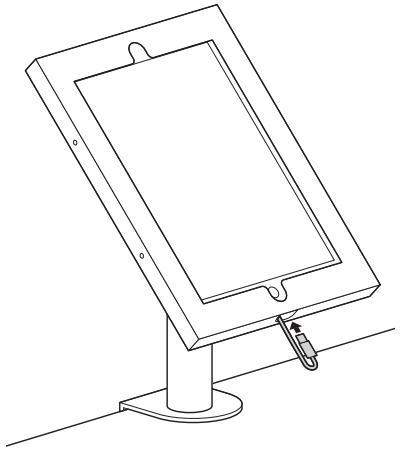

## 可動範囲と各部の調節方法

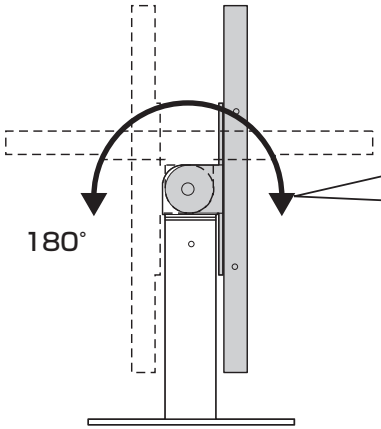


ブラケットの上下角度を調節する場合はスパナで
左右のボルトを緩め、ブラケットの角度を調節し締めます。

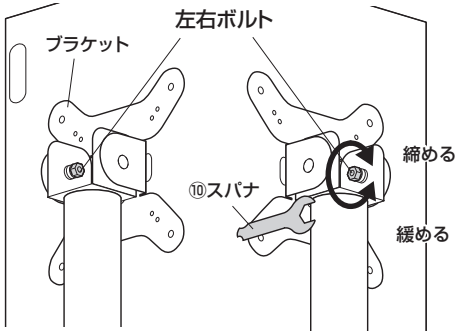


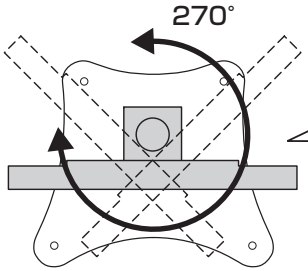


ブラケットの左右角度を調節する場合は六角レンチで支柱の左右のボルトを緩め、
ブラケットの角度を調節し締めます。

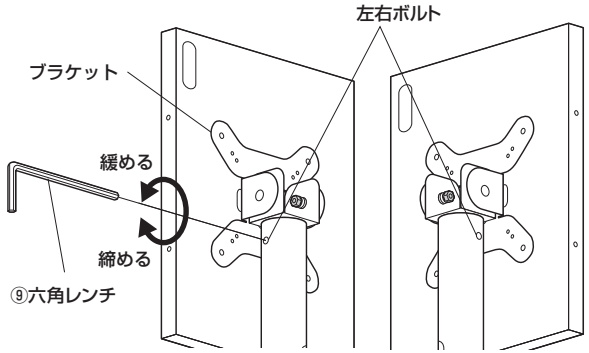


## 安全の為に注意していただく点

### 落下する恐れがあるので、天板の外にタブレットが出る状態での使用はさけてください。

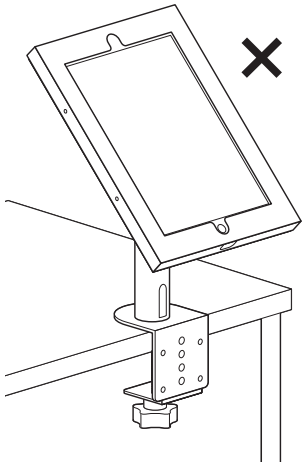

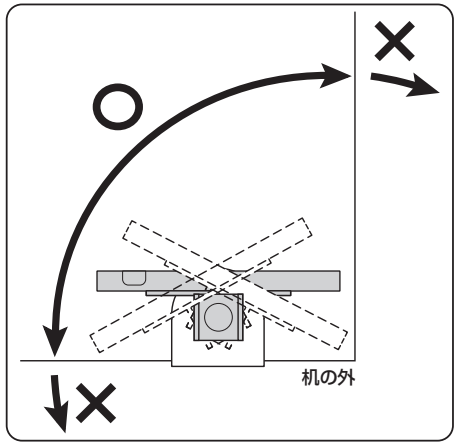


### 可動部分で指などをはさまない様に注意してください。

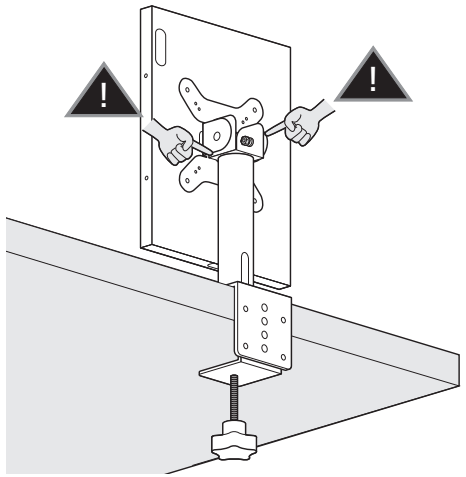

### その他

- **●対応のiPad以外は取付けないでください。**
- **●本製品を取付けた机を移動させないでください。**
- ●本製品を振動のある場所に設置しないでください。
- ●用途以外で使用しないでください。
- ●部品が外れたままで使用しないでください。
- ●ボルト・ネジ類がゆるんだまま使用しないでください。
- ●本製品を分解・修理・加工・改造はしないでください。
- ●本製品に強い振動や衝撃、無理な力を与えないでください。
- ●本製品を高温・多湿となる場所や、ホコリや静電気、油煙の多い場所で使用・保管しないでください。
- ●本製品を水などの液体で濡らさないでください。また、濡れた手で触れないでください。
- ●お子様には本製品や付属品を触れさせないでください。
- ●本製品のお手入れをする場合には、ベンジンやシンナーなどの揮発性有機溶剤が含まれているものは使用しないでください。
- ●本製品の故障、またはその使用によって生じた事故や直接、間接の損害については弊社はその責を負わないものとします。あらかじめご了承ください。

以上の点に注意して取扱ってください。

製品に関するお問い合わせ
CA/AD/FNDsSz

製品の品質管理には細心の注意をはらっていますが、万一、不都合な点や製品に関するお問い合わせなどございましたら、お買求めの販売店又は右記までお気軽にご相談下さい。

**最新の情報はWEBサイトで**
https://www.sanwa.co.jp/

本製品の詳細情報はこちら!

弊社サポートページはこちら!


サンワサプライ株式会社
岡山サプライセンター / 〒700-0825 岡山県岡山市北区田町1-10-1
TEL.086-223-3311 FAX.086-223-5123
東京サプライセンター / 〒140-8566 東京都品川区南大井6-5-8
TEL.03-5763-0011 FAX.03-5763-0033
https://www.sanwa.co.jp/