ブックシェルフ付きパソコンデスク（WT-121）組立説明書

この度は、弊社製品をお買求めいただきましてありがとうございました。
このブックシェルフ付きパソコンデスクは組立式になっておりますので、下記の要領で組み立ててください。
パッキングケースの中には、下記の部品が入っています。

★用意していただくもの・・・・・プラスドライバー
手袋（組み立て時のケガ等を防ぐために必ず着用してください。）

完成図

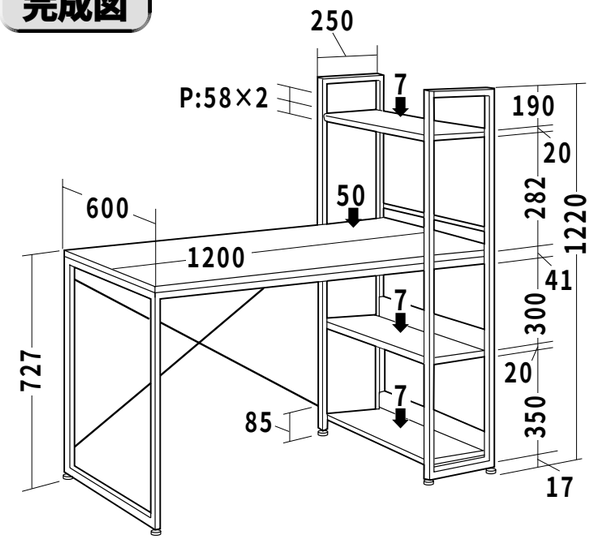

総耐荷重70kg

組立て部品

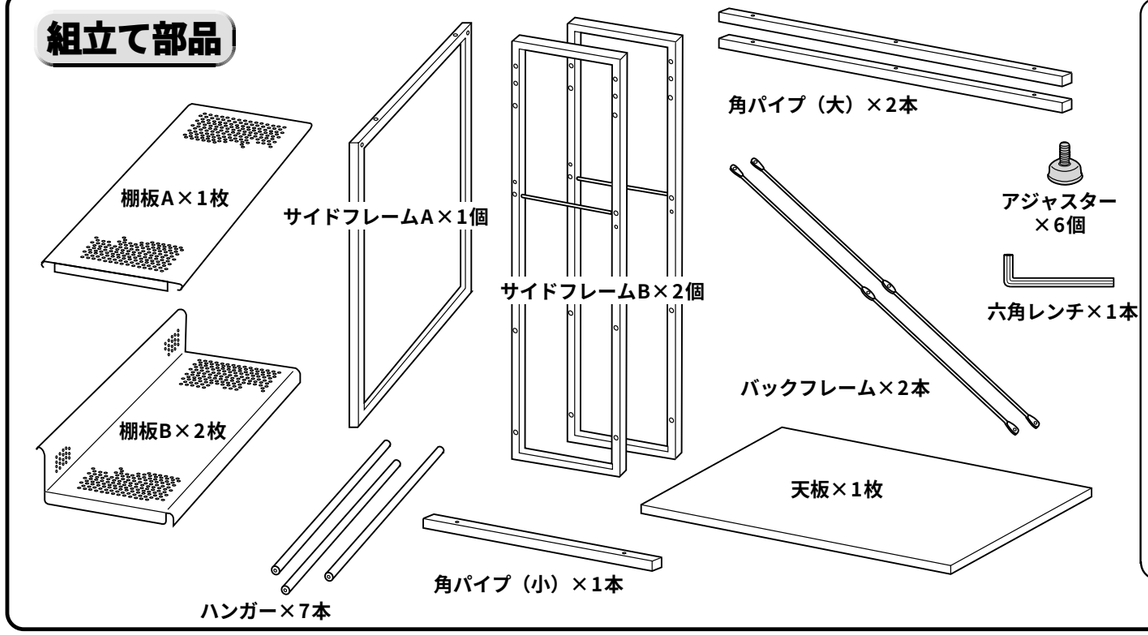

使用ボルト

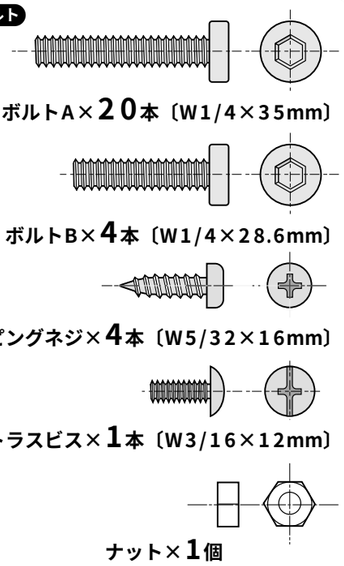

1 サイドフレームA、B底面にアジャスターを取り付けます。

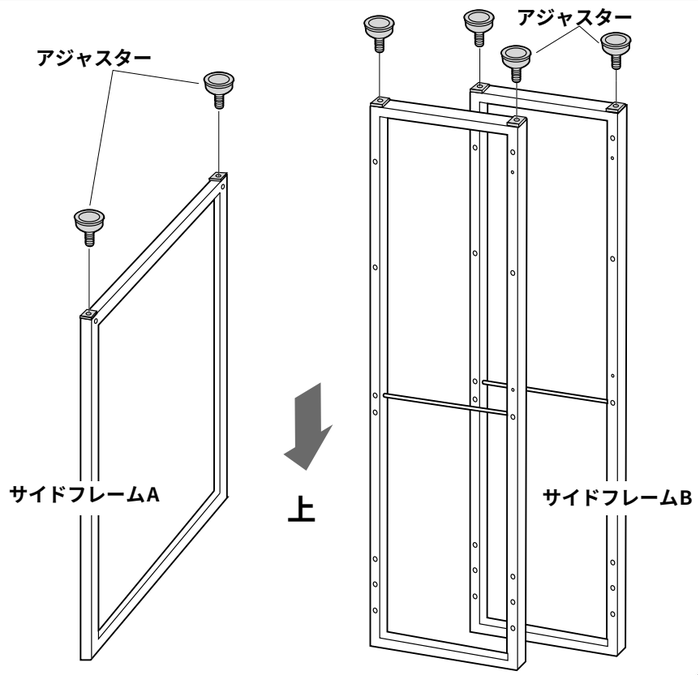

2 サイドフレームBにハンガーと角パイプ（小）を図の位置に取り付けます。

使用ボルト

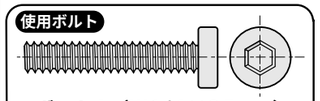

ボルトA〔W1/4×35mm〕

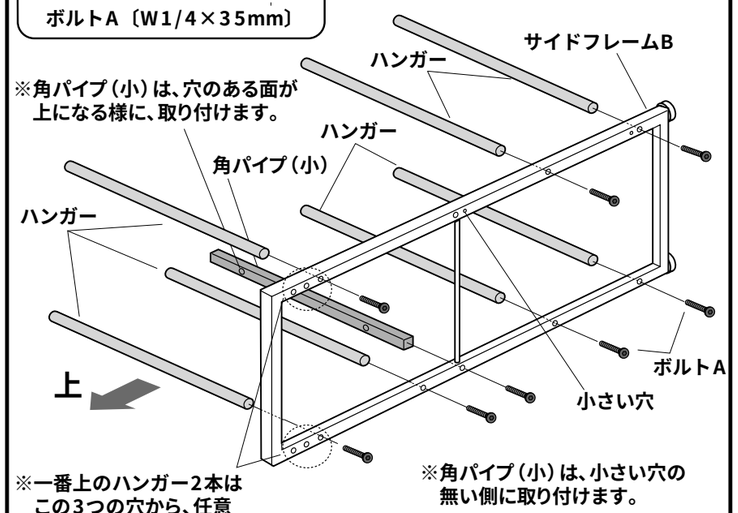

3 同様にして反対側のサイドフレームBをゆるめに取り付けます。

※この時点では、ボルトAを
ゆるめにとめておいて下さい。

使用ボルト

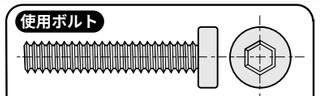

ボルトA〔W1/4×35mm〕

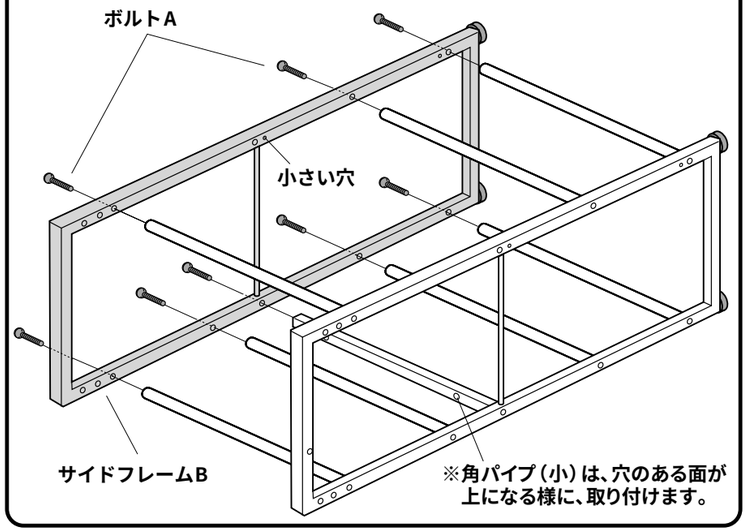

4 サイドフレームAに角パイプ（大）を取り付けます。

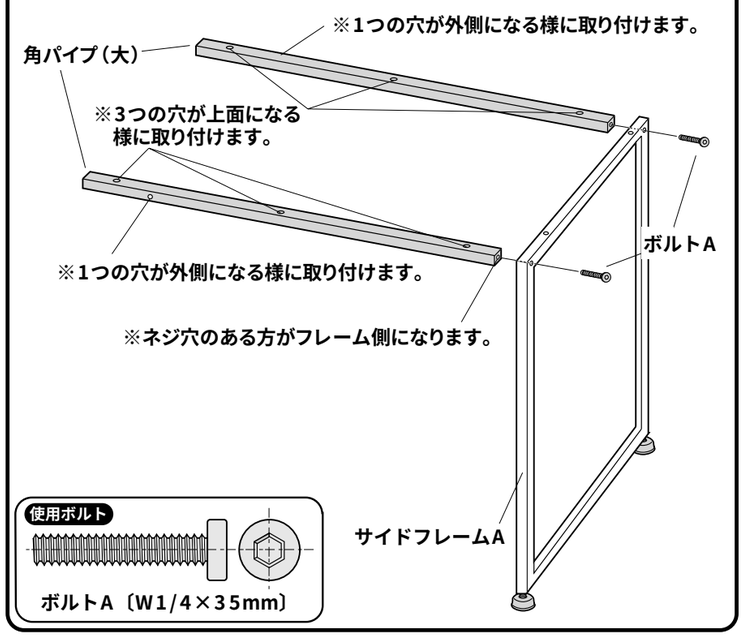

5 サイドフレームBを起こし、サイドフレームAに付いている角パイプ（大）を取り付けます。

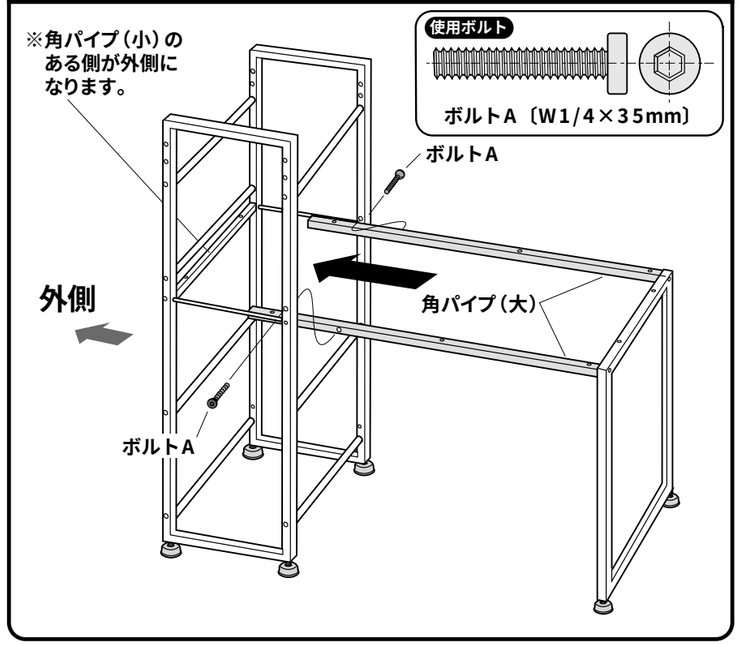

6 2本のバックフレームをトラスビスとナットで固定します。

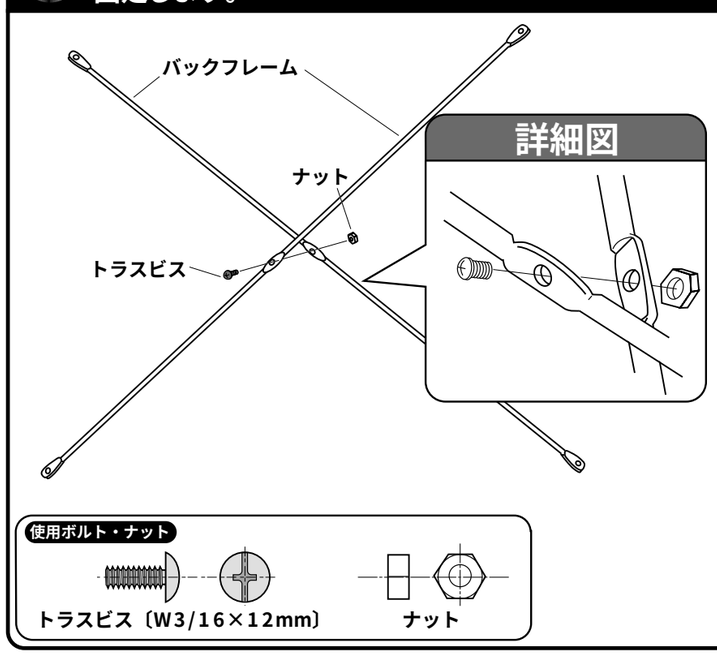

7 バックフレームを取り付けます。

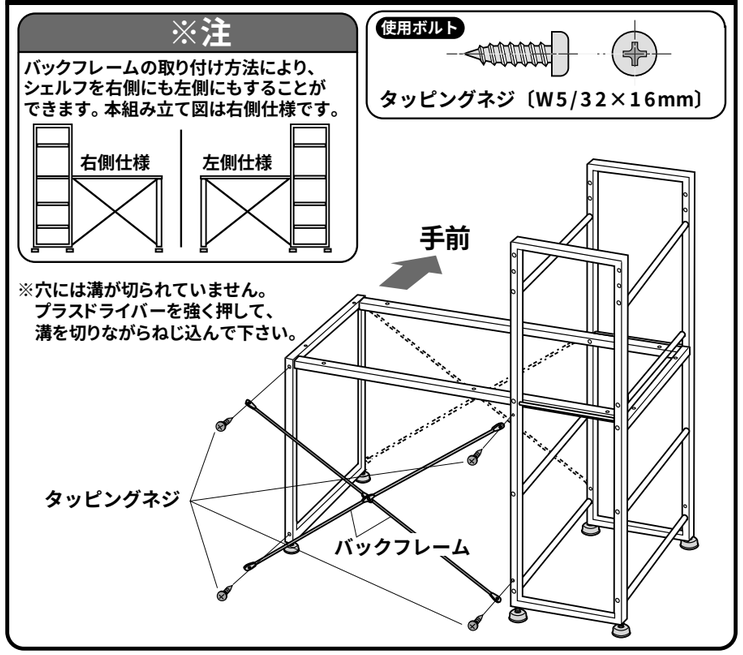

8 ハンガーに棚板A、Bを取り付けます。

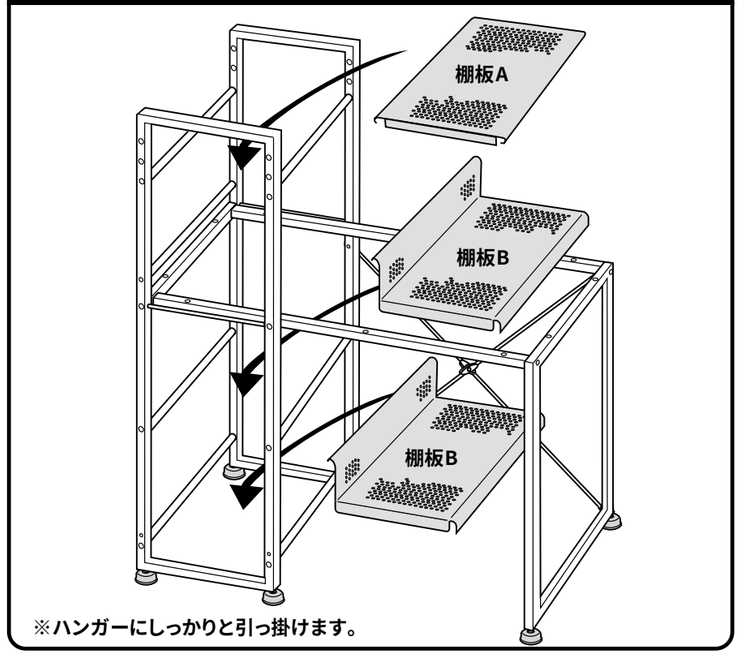

9 天板を取り付けて完成です。

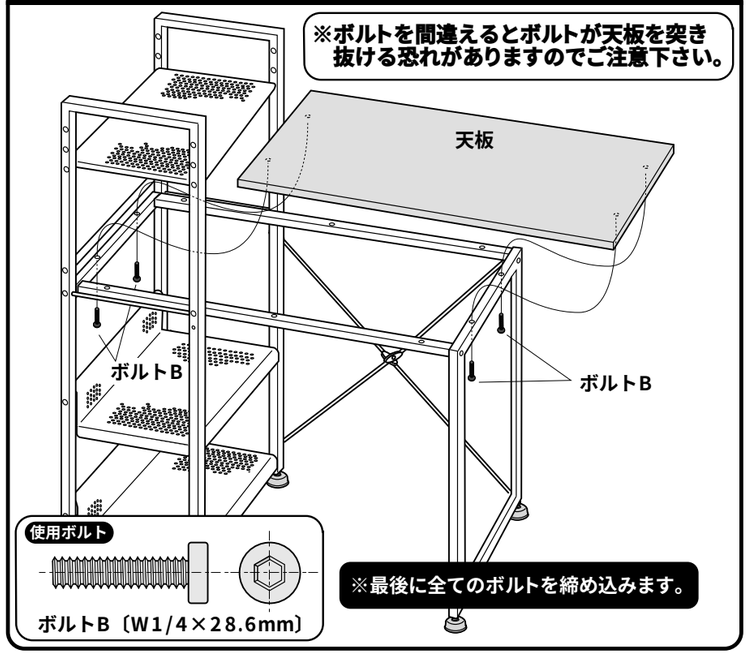

製品に関するお問い合わせ

製品の品質管理には細心の注意をはらっていますが、万一、不都合な点や製品に関するお問い合わせなどございましたら、お買求めの販売店又は右記までお気軽にご相談下さい。

05/05/JMDaNo

サンワサプライ株式会社

岡山サンワサプライセンター ／ 〒700−0825 岡山市田町1−10−1
☎086-223-3311 FAX086-223-5123

東京サンワサプライセンター ／ 〒140−8566 東京都品川区南大井6−5−8
☎03-5763-0011 FAX03-5763-0033