液晶・プラズマセキュリティボックス付きテレビスタンド (CR-PL11N) 組立説明書

M696690

この度は、弊社製品をお買求めいただきましてありがとうございました。
この製品は組立式になっております、パッキングケースの中に下記の部品が入っていますので確認の上、下記要領で組み立てて下さい。
ご使用前に、製品の使い方と使用上の注意事項について書いた、説明書をよくお読みになり製品を末永くご使用いただくために、説明書を大切に保存して正しくお使い下さい。

★用意していただくもの・・・・・プラスドライバー
手袋（組み立て時のケガ等を防ぐために必ず着用してください。）

完成図

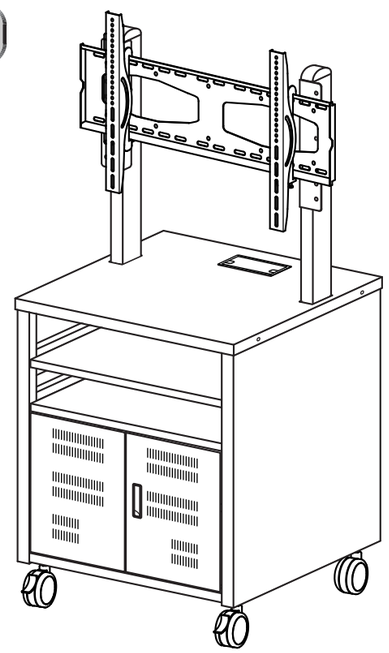

組立て部品

A梱包

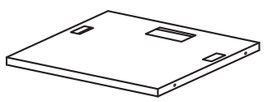

テーブルトップ× 1枚

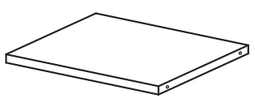

下棚× 1枚

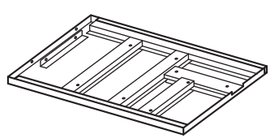

サイドフレーム (左右)
×各 1個

B梱包

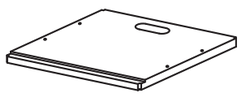

底板× 1枚

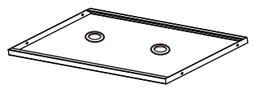

バックパネルA× 1枚

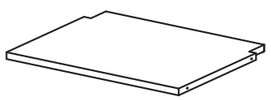

上棚× 1枚

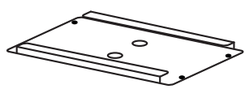

バックパネルB× 1枚

シリアルナンバーシール

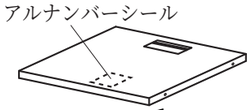

中間棚× 1枚

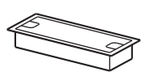

ケーブル口× 2個

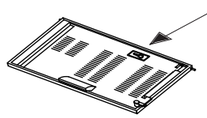

鍵が貼り付けてあります

扉（左右）×各 1枚

使用小部品

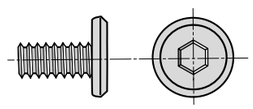

ボルトA〔M6× 12〕× 36本

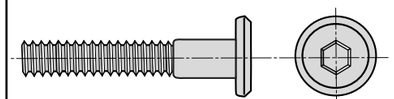

ボルトB〔M6× 35〕× 4本

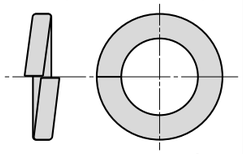

ワッシャ〔M12〕× 4個

六角レンチ× 1本
（№4）

C梱包

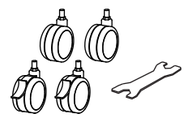

キャスターセット× 1個

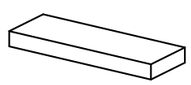

ディスプレイ壁掛け金具
(CR-PLKG6)× 1セット

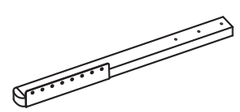

支柱 (左右)×各 1本

1 底板にキャスターをワッシャと一緒に取付けます。キャスターはストッパー付が前にきます。

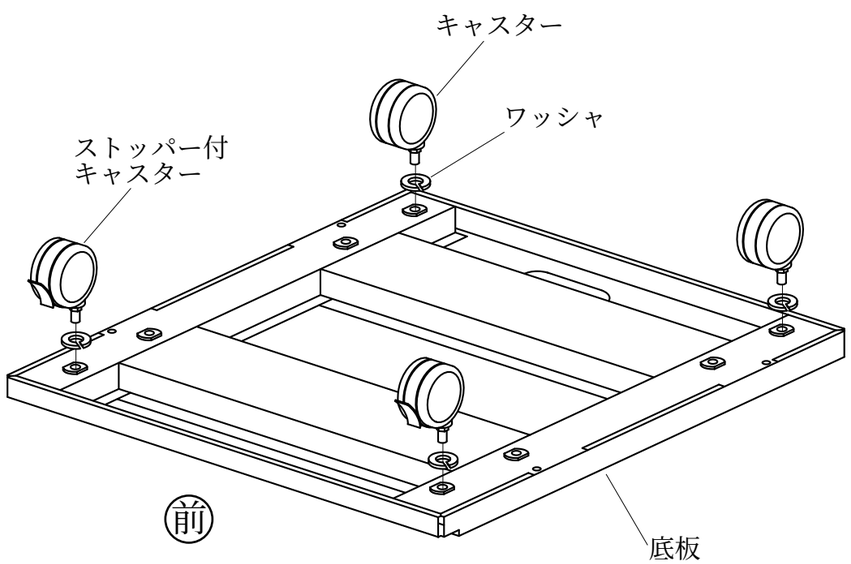

2 サイドフレームに底板を差込みボルトAで表裏を緩めに固定します。

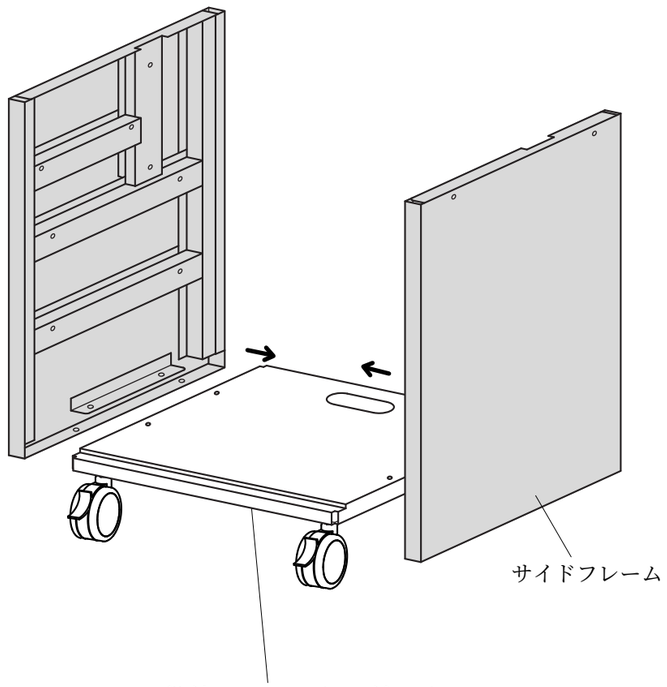

※段差があるほうが前にきます。

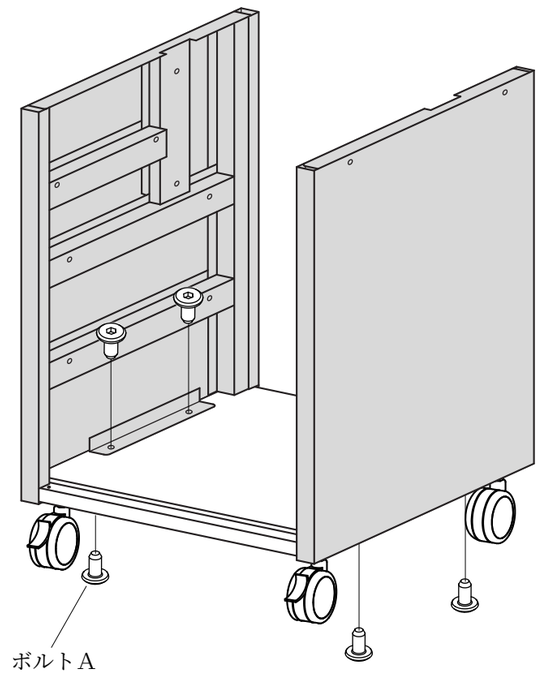

3 サイドフレームにテーブルトップをボルトAで緩めに取付けます。

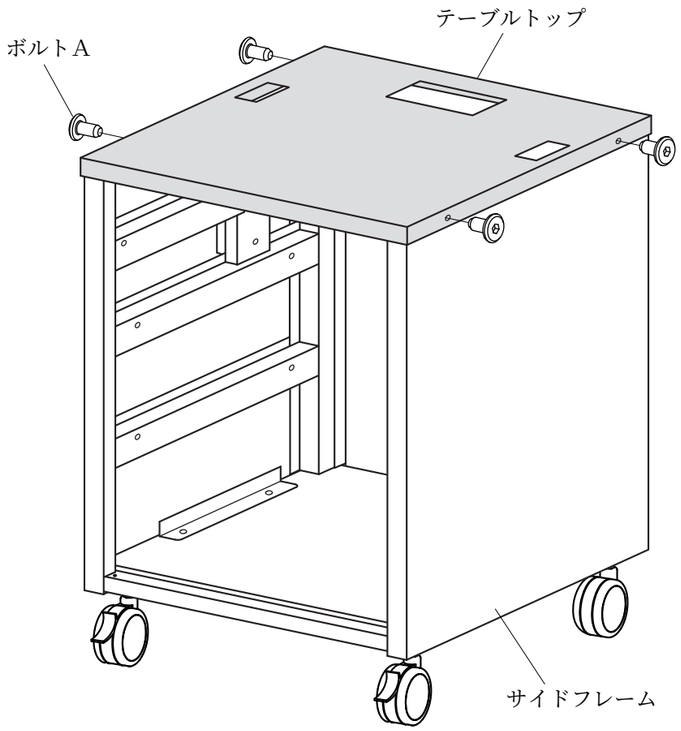

4 サイドフレーム下側後部にバックパネルAをボルトAで取付けます。

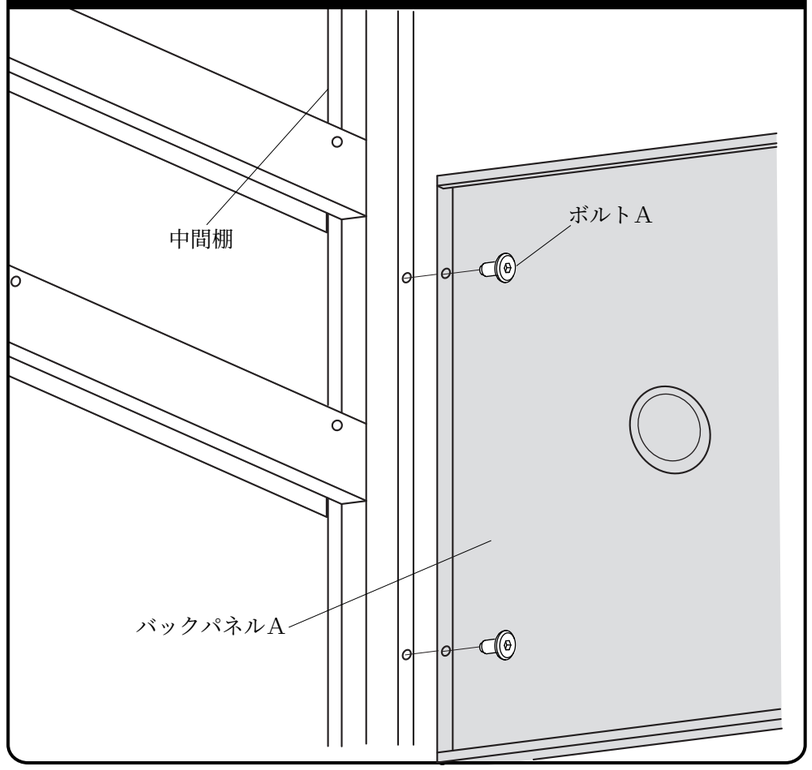

5 サイドフレームに中間棚をボルトAで取付けます。

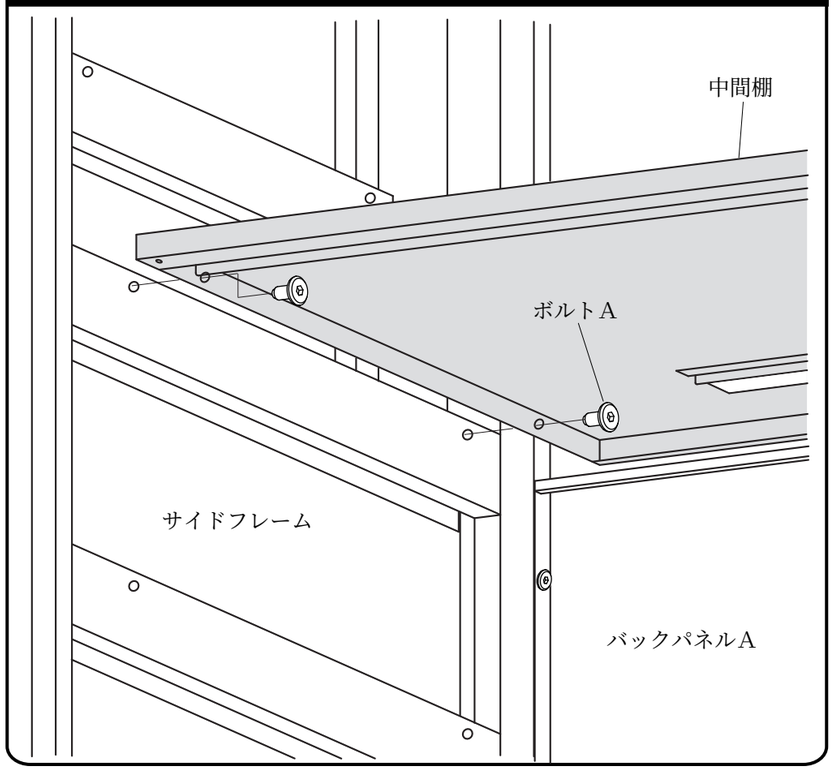

6 サイドフレームに下棚をボルトAで取付けます。

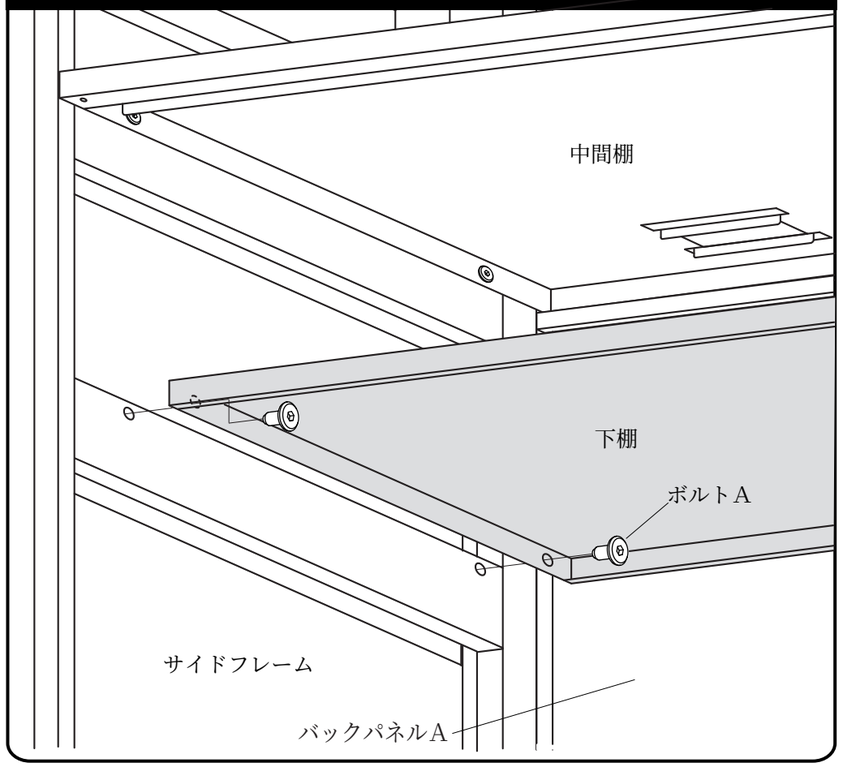

7 サイドフレームに上棚をボルトAで緩めに取付けます。②・③で緩めに締めたボルトAを締め直します。

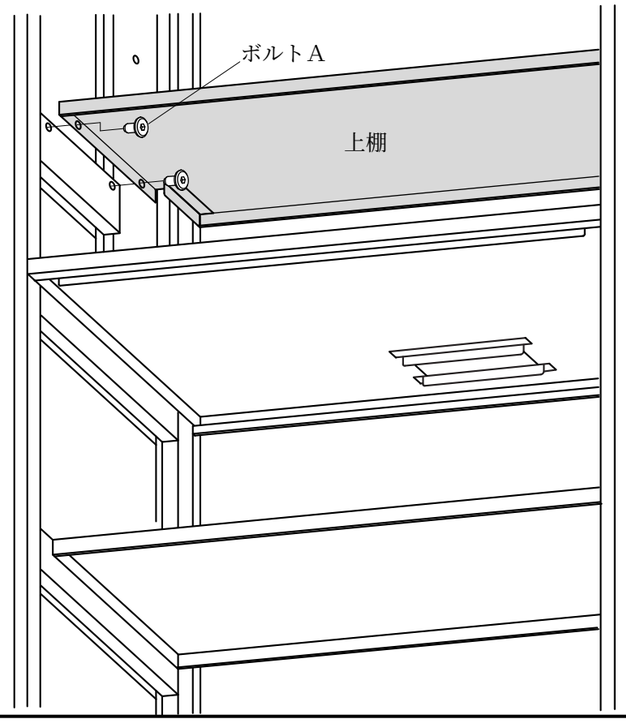

8 支柱をテーブルトップから差込みサイドフレームにボルトBで取付けます。⑦のボルトAを締め直します。

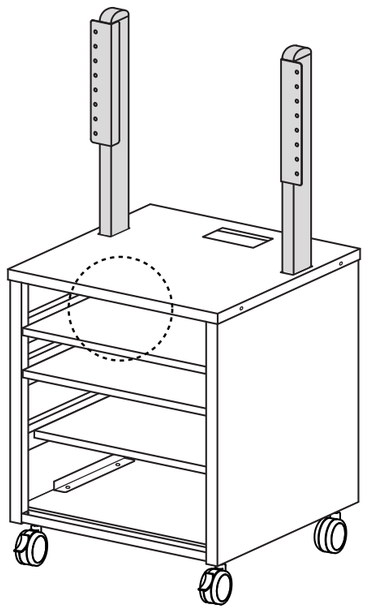

拡大図　※破線は上棚です

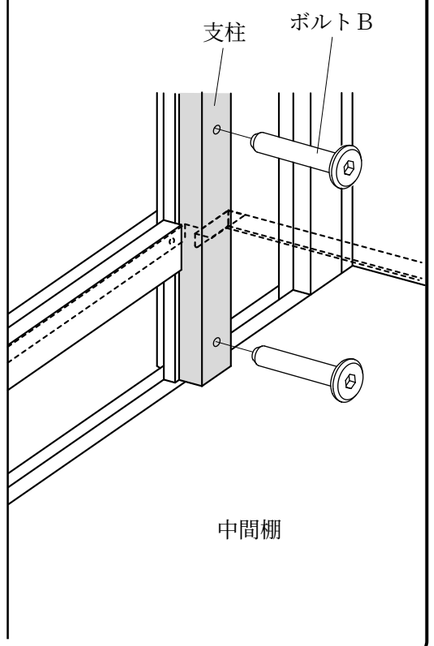

9 バックパネルBを支柱にボルトAで取付けます。

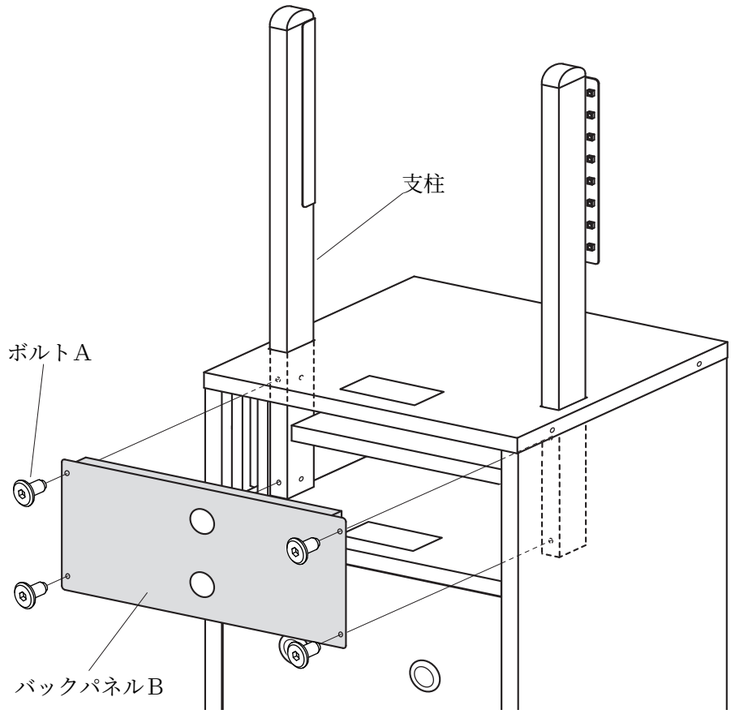

10 扉の下側のピンを底板側の穴に差込んでから上側に付いているレバーを押し下げながら中間棚側の穴に差込みます。

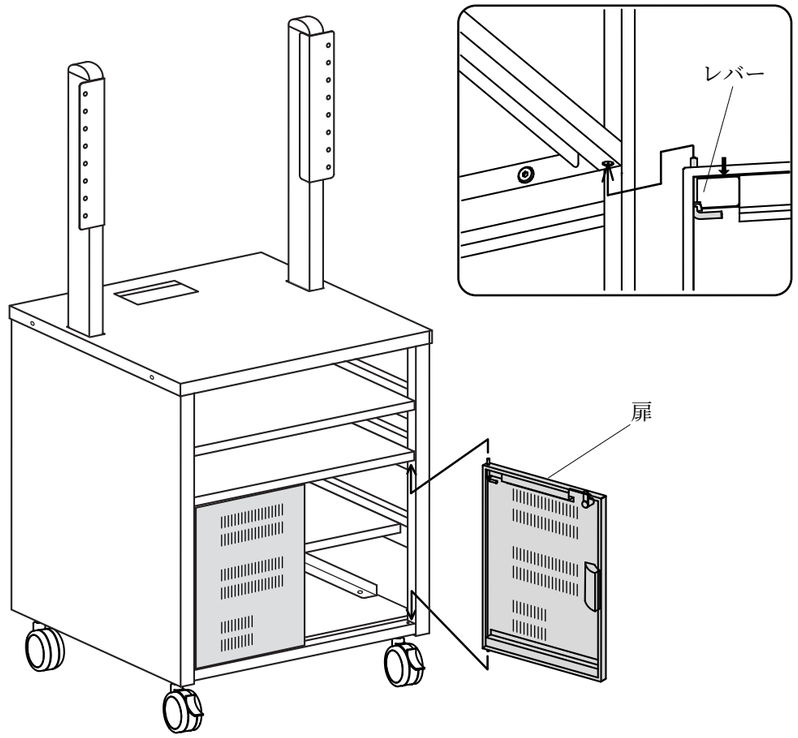

11 支柱の任意の高さにディスプレイ壁掛け金具をボルトAで取付けます。

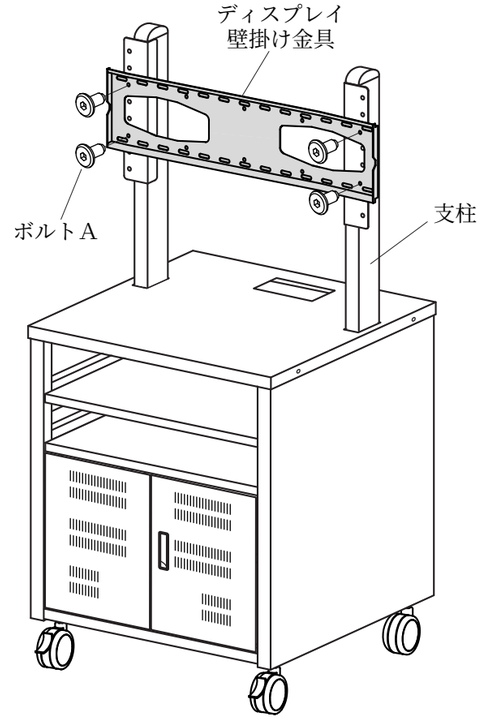

12 壁面用ブラケットにつまみを取付けます。

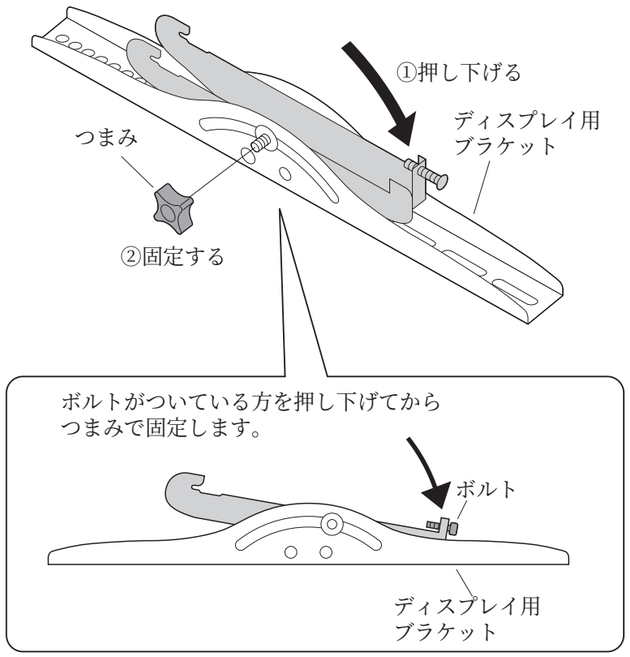

13 ディスプレイ用ブラケットをディスプレイの裏面に取付けます。

⚠ 注意 ⚠

毛布などを下に敷き、ディスプレイへの傷や破損に十分ご注意ください。

⚠ 注意 ⚠

ディスプレイに付属しているスタンド類は取外してください。
スタンド類の取外し方法はディスプレイの取扱説明書をご参照ください。

※付属のボルトが最後まで締まらない、またボルトが少ししか回っていないなど、ボルトが合わない場合は、強度に十分ご注意の上、市販の適切なサイズのボルトをご用意ください。

※ディスプレイのボルト穴部分にくぼみのある場合、スペーサーDを使用してください。

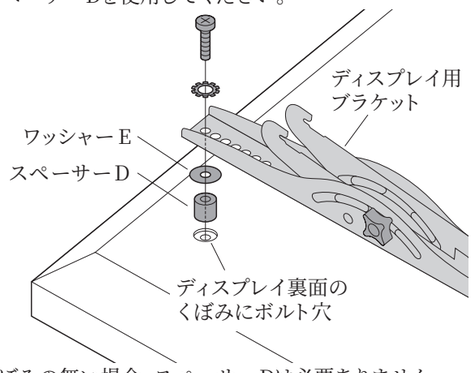

※くぼみの無い場合、スペーサーDは必要ありません。

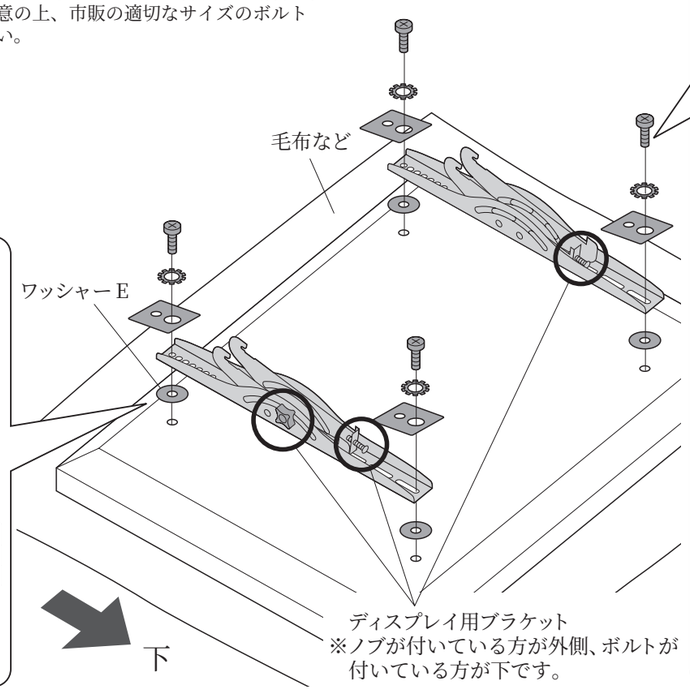

M5～M8　ボルト
※ディスプレイのボルト穴に太さ・長さを合わせてください。

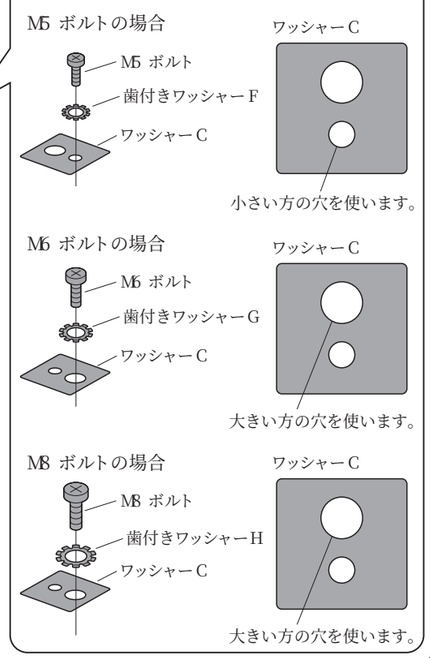

14 壁面用ブラケットにディスプレイ用ブラケットを取付けます。

①ディスプレイ用ブラケットの下図のボルトを緩めます。

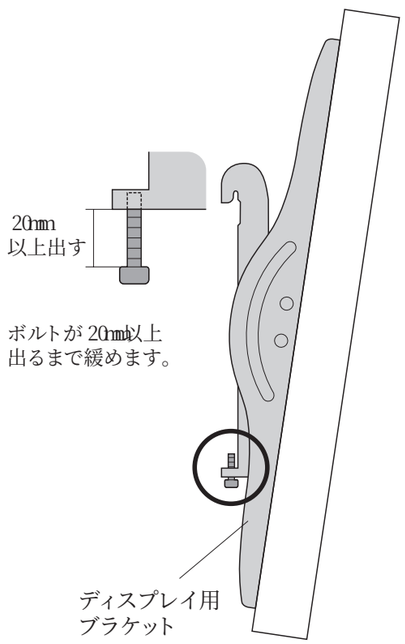

②壁面用ブラケットにディスプレイ用ブラケットを引っ掛けます。

⚠ 注意 ⚠
この作業は必ず大人2人以上で行ってください。

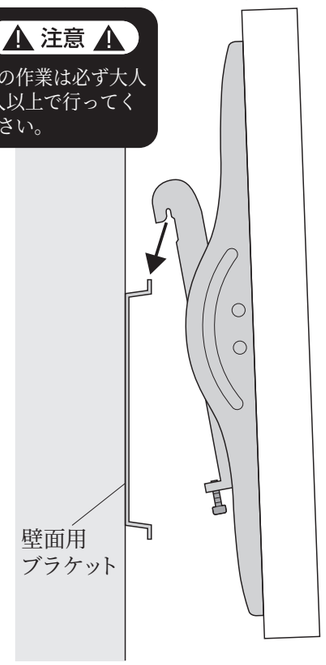

③ディスプレイ用ブラケットのボルトを締めます。

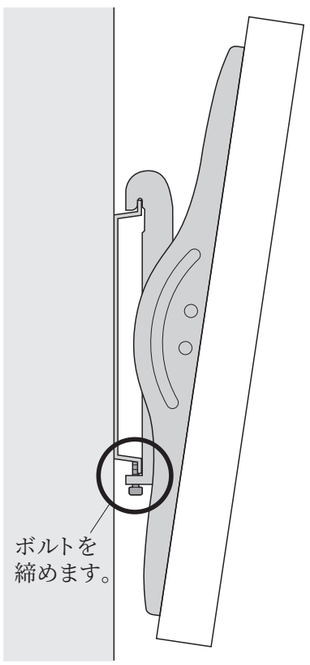

15 テーブルトップ・中間棚にケーブル口を挿入して完成です。ケーブル口は扉の開きを確かめて挿入してください。

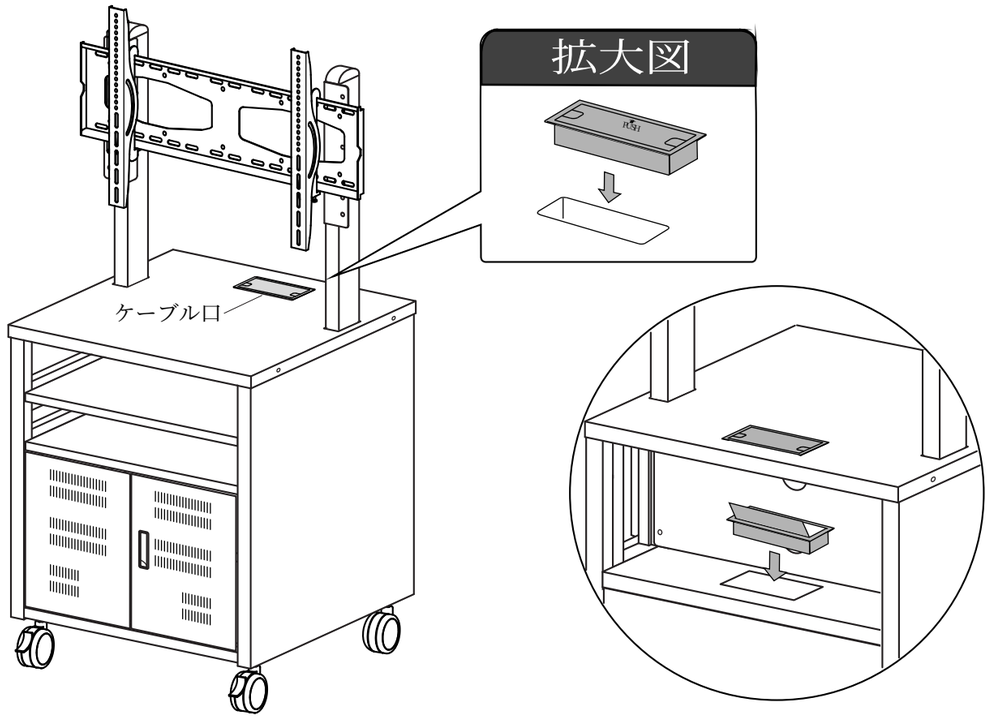

ディスプレイの上下角度調節方法

①つまみを回して緩めます。

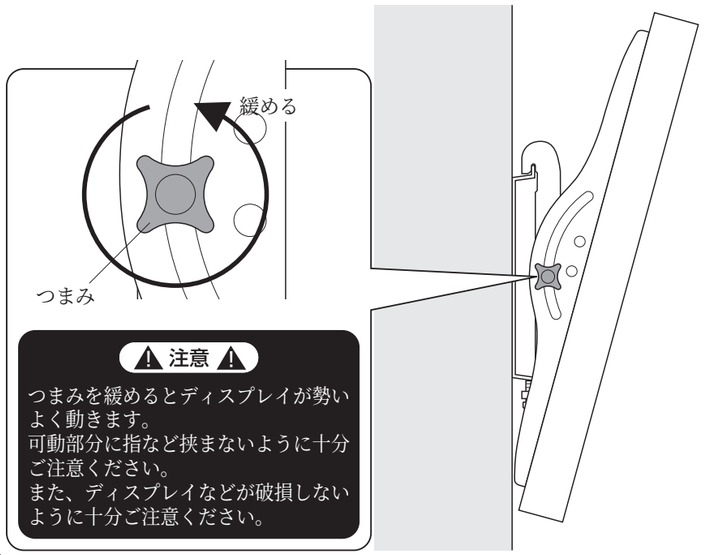

⚠ 注意 ⚠
つまみを緩めるとディスプレイが勢いよく動きます。
可動部分に指など挟まないように十分ご注意ください。
また、ディスプレイなどが破損しないように十分ご注意ください。

②任意の角度でつまみを回し、固定します。

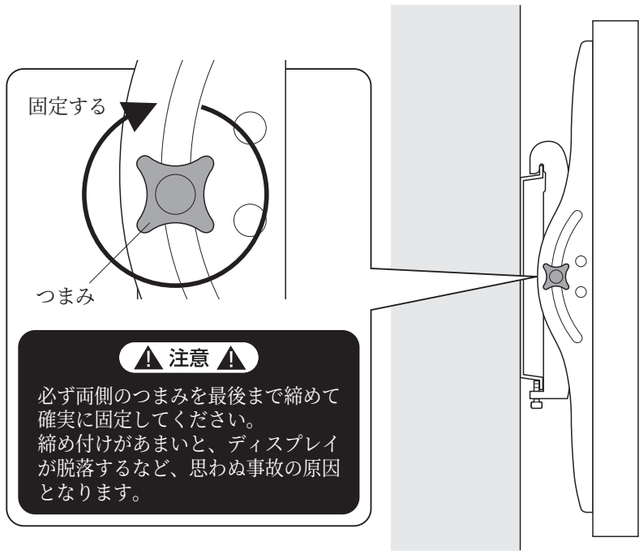

⚠ 注意 ⚠
必ず両側のつまみを最後まで締めて確実に固定してください。
締め付けがあまいと、ディスプレイが脱落するなど、思わぬ事故の原因となります。

安全の為に注意していただく点

- ディスプレイは４つのボルトしっかりと固定してください。
- 可動部分で指をはさまないように気を付けてください。
- ディスプレイの調整は必ず両手で行い、片手での使用はおやめください。
- 本製品を振動のある所に置くのはさけてください。
- 60kgを超えるディスプレイは取付けないでください。
- 室温の元で操作してください。
- 2ヶ月毎を目安に、ボルトを締め直してください。

以上の点に注意して取扱ってください。

製品に関するお問い合わせ
製品の品質管理には細心の注意をはらっていますが、万一、不都合な点や製品に関するお問い合わせなどございましたら、お買求めの販売店又は右記までお気軽にご相談下さい。

●商品についてのお問い合わせはシリアルナンバー・シールの番号をお知らせください。

サンワサプライ株式会社
岡山サプライセンター ／〒700-0825 岡山市北区田町１－１０－１
☎086-223-3311 FAX086-223-5123
東京サプライセンター ／〒140-8566 東京都品川区南大井6-5-8
☎03-5763-0011 FAX03-5763-0033