ディスプレイ用パネル 組立説明書
CR-AVDP1100

M434690

この度は、弊社製品をお買求めいただきましてありがとうございました。
ご使用前に、製品の使い方と使用上の注意事項について書いた、説明書をよくお読みになり製品を末永くご使用いただくために、説明書を大切に保存して正しくお使い下さい。

★用意していただくもの・・・・・
手袋（組み立て時のケガ等を防ぐために必ず着用してください。）

完成図

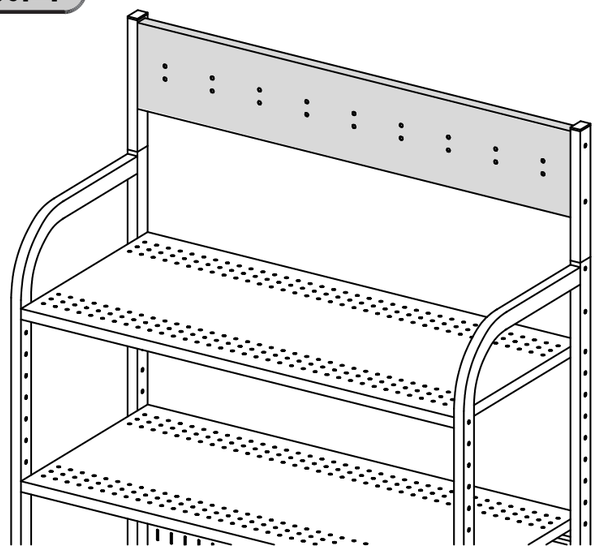

組立て部品

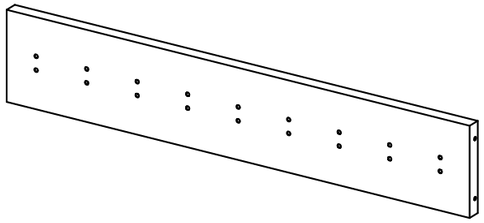

センターフレーム× 1個

モニター取付プレート× 3枚

六角レンチ× 1本
（№4）

使用小部品

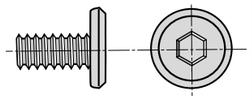

ボルトA〔M6×12〕× 6本

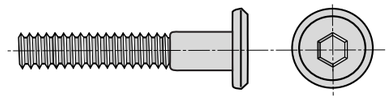

ボルトB〔M6×35〕× 4本

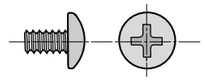

スクリュ〔M4×10〕× 12本

1 オプションの追加フレームにセンターフレームをボルトBで組み付けます。

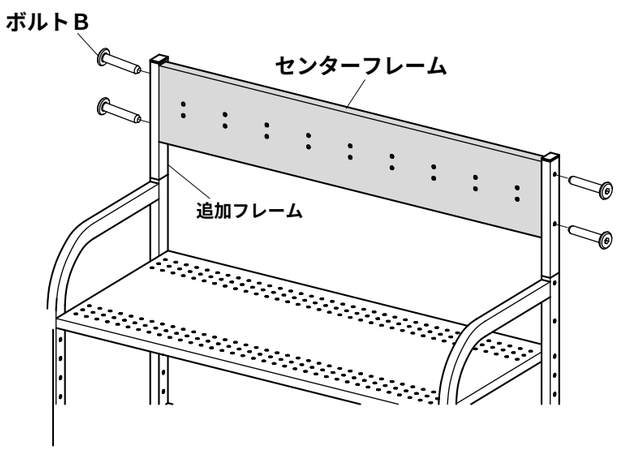

モニター取付方法

モニターにモニター取付プレートをスクリュで取付けます。
センターフレームとモニター取付プレートをボルトAで結合します。

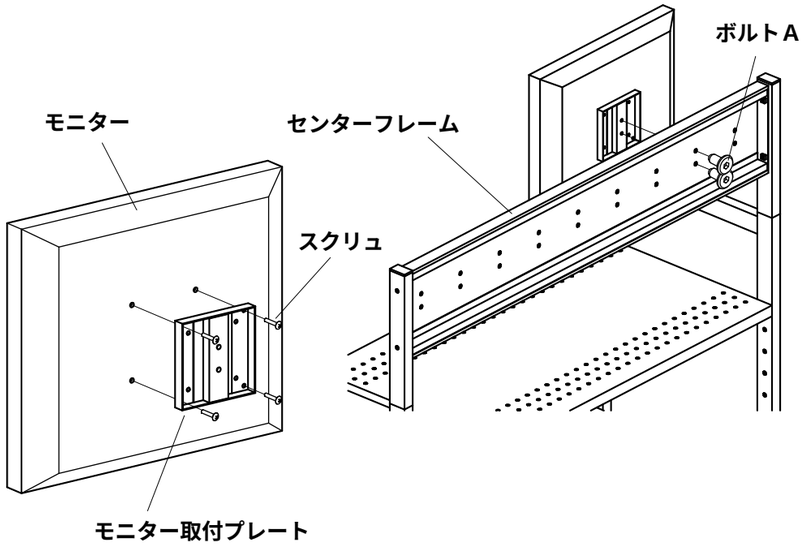

モニター取付方法（CR-LA30シリーズ使用）

CR-LA30シリーズのブラケットをセンターフレーム、モニター取付プレートとボルトAで共締めします。
モニターの取付け方はCR-LA30シリーズの組立説明書をご覧ください。

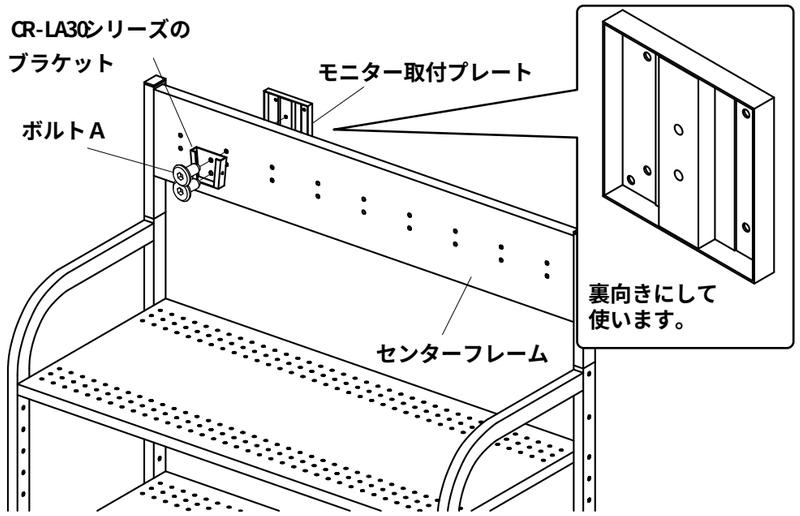

製品に関する
お問い合わせ

製品の品質管理には細心の注意をはらっていますが、万一、不都合な点や製品に関するお問い合わせなどございましたら、お買求めの販売店又は右記までお気軽にご相談下さい。

商品についてのお問い合わせはシリアルナンバーシールの番号をお知らせください。

サンワサプライ株式会社

岡山サプライセンター ／〒700−0825 岡山市田町1−10−1
☎086-223-3311 FAX086-223-5123
東京サプライセンター ／〒140−8566 東京都品川区南大井6−5−8
☎03-5763-0011 FAX03-5763-0033